NIFCO

BUCKLE CATALOG

2017.2

PRODUCT OVERVIEW
製品一覧

SIDE RELEASE BUCKLE

SRGM	SRGMD	YSR	TSR H
NEW P.8	NEW P.8	P.9	P.9

FRONT RELEASE BUCKLE フロントリリースバックル

FR	FR B	MFR
P.14	P.14	P.14

HOOK フック

SSH	RHP	YRH	SH	RH	PH	NH S	GS7
P.17	P.17	P.17	P.18	P.18	P.18	P.19	P.19

RING リング

YD	TD	DBR	BD	PD	TR	GA10	SQ
P.21	P.21	P.21	P.22	P.22	P.22	P.23	P.23

TAPE ADJUSTER テープアジャスター

TLL	YLL	LL S	LL	OLL	STOL	T	TS
P.24	P.24	P.24	P.25	P.25	P.25	P.26	P.26

CORD LOCK コードロック

CL1	CL2	CL4	CL5	CL6	CL10	CL11	CL12
P.28	P.28	P.28	P.29	P.29	P.29	P.30	P.30

CL31	CL32	CL33	CL34	CL38	CL44	CL45S	CL60S
P.33	P.33	P.34	P.34	P.34	P.35	P.35	P.35

サイドリリースバックル

TDSR H	ZSR	SR	SR S	SRC	NS	NS S	NS T
P.10	P.10	P.11	P.11	P.12	P.12	P.13	P.13

CAM BUCKLE カムバックル

OHC	ST
P.15	P.15

SLIDE BUCKLE スライドバックル

SL1	SL20
P.16	P.16

GS3	BHK1	BHK2
P.19	P.20	P.20

SQ A
P.23

AJ	TK1520
P.26	P.27

CL13	CL14	CL15	CL17	CL18	CL23	CL24	CL25
P.30	P.31	P.31	P.31	P.32	P.32	P.32	P.33

CL62	ECL1	FCL2	FCL3	CA3	CA5	JCL1S	NSCL1
P.36	P.36	P.36	P.37	P.37	P.37	P.38	P.38

CORD PULLER コードプラー

CLS3	CLS4
P.39	P.39

CORD END/ TAPE END/ ZIP コードエンド / テープエンド / ジップ

CS1	CS2	CS4	CS5	CS6	CS7	CS12	SCS1
P.40	P.40	P.40	P.41	P.41	P.41	P.42	P.42

EYELET VENTILATOR アイレットベンチレーター

VN8	RV4	RV6
P.44	P.44	P.44

STRAP BUCKLE ストラップバックル

NSB	YSS	KHB1	STBR
P.47	P.47	P.47	P.48

SCS5 TS8 TES WIS1

P.42

P.43

P.43

P.43

TAPE CLIP/ BELT CLIP テープクリップ / ベルトクリップ

STC TC

P.45

P.45

PATCH TAB パッチタブ

SPD A

P.46

QUICK RELEASE BUCKLE クイックリリースバックル

BBS QRC1520

P.49

P.49

▶本カタログの見方

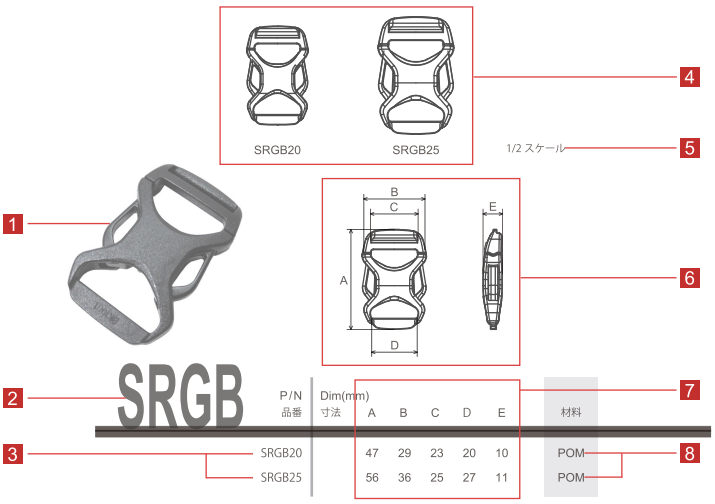

1 写真 ――― 製品の写真が表示されています。

2 製品名――― 製品の名前が表示されています。

3 品番 ――― 弊社管理番号が表示されています。
お問い合わせの際にはこの番号をご提示願います。

4 サイズ展開― サイズ展開が図で表示されています。
※サイドリリースバックルのみの表示です。

5 スケール ― 実物との比率を表示しています。

6 寸法図――― 寸法の位置を表示しています。

7 寸法表――― 寸法図に示された寸法を表示しています。

8 材料 ――― 材料の略号を表示しています。
材料の名称は下記材料表を参照下さい。

材料表

略号	名称	分類
POM	ポリアセタール	プラスチック材料
PA6	ナイロン 6	プラスチック材料
PA66	ナイロン 66	プラスチック材料
TPE	エラストマー	プラスチック材料
PP	ポリプロピレン	プラスチック材料
PC	ポリカーボネート	プラスチック材料
PE	ポリエチレン	プラスチック材料
Special PA	特殊ナイロン	プラスチック材料
ZINC	亜鉛ダイキャスト	金属材料

製品の色展開については弊社営業担当にお問い合わせ下さい。

▶セット方法及び注意点

アジャスター

アジャスターはテープの素材・厚み等により強度・操作感・滑りやすさが変化します。

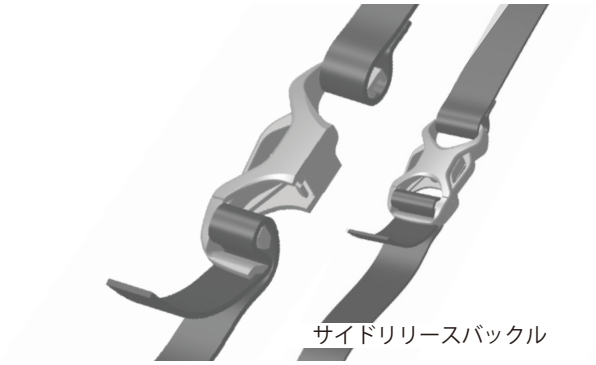

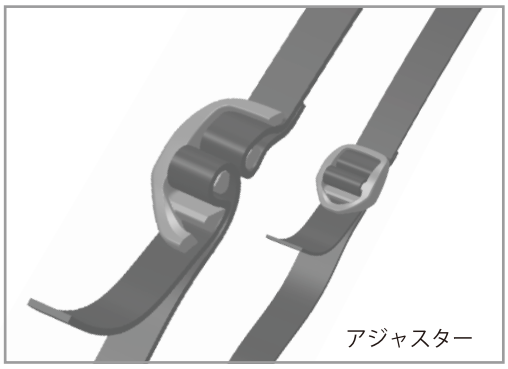

コードエンド

コードエンド御使用に当たっては実際に御使用になる紐を使い、実際の使用部位、使用方法で十分に機能を御確認下さい。
推奨紐以外をご使用になる場合、あるいは誤ったセットをした場合、不具合が発生する場合があります。

1 材料の準備

①本体・キャップ：外観にキズや異常が無い事を確認して下さい。
②紐は製品に合ったものを御使用下さい。
・端末は平らに切断し、端末の表皮と芯線を溶融させる熱処理を施して下さい。
・表皮が拡散したり、過度な溶融による塊があってはいけません。

2 紐を本体に通す

①紐を本体の小さな穴の側から大きな穴の側へ通して下さい。

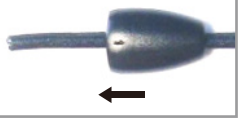

3 紐をキャップの２本の足の間にあるトゲ状の突起部分にまっすぐ挟み、引っ掛ける

①紐の先端が奥まで届き、表皮がトゲ状突起部分にひっかかっていることを確認して下さい。

4 紐がひっかかった状態のキャップを本体に押し入れる

①両部品が停って動かなくなるまで押して下さい。

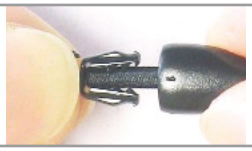

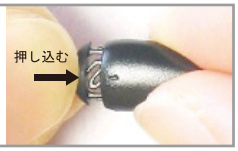

5 紐をつかみ下へ引く

①本体とキャップがカチッとロックされるクリック感があるまで紐を引っぱって下さい。
※注意 ー 紐を引く際にキャップを上から押さえつけないようにして下さい。
キャップのトゲ状突起部分を破損する恐れが有ります。
②本体とキャップが隙間なくセットされたことを確認して下さい。

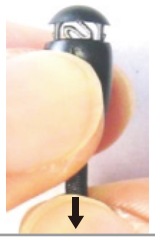

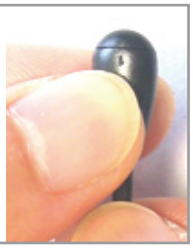

6 確認

①引っぱっても紐が抜けないことを確認して下さい。

サイドリリース
バックル

フロントリリース
バックル

カムバックル

スライドバックル

フック

リング

テープアジャスター

コードロック

コードプラー

コードエンド
/ テープエンド
/ ジップ

アイレット
/ ベンチレーター

テープクリップ
/ ベルトクリップ

パッチタブ

ストラップバックル

クイックリリース
バックル

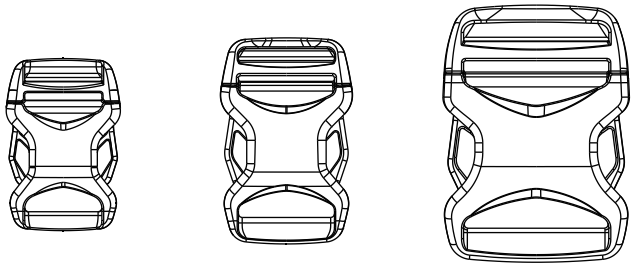

NEW

1/2 スケール

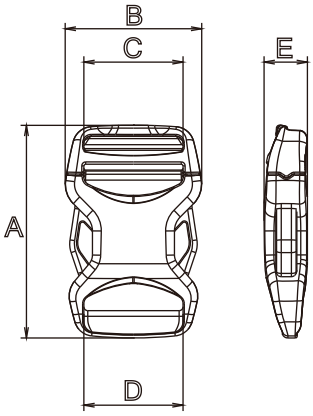

SRGM

P/N 品番	Dim(mm) 寸法 A	B	C	D	E	
SRGM20	45	30	20	20	11	POM
SRGM25	54	35	25	25	11	POM
SRGM38	68	49	38	38	14	POM

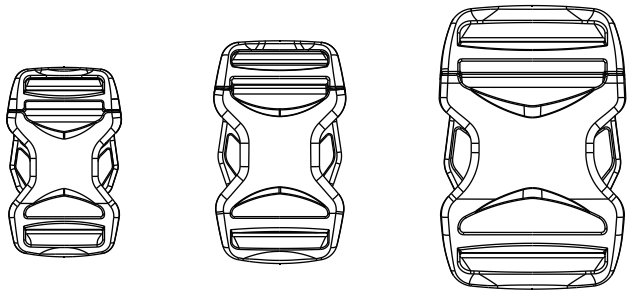

NEW

1/2 スケール

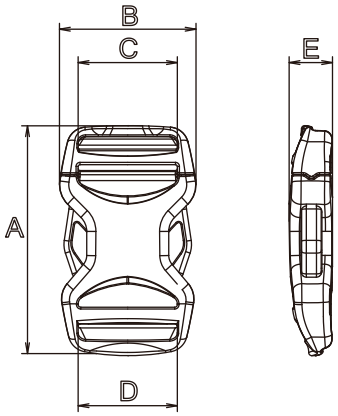

SRGMD

P/N 品番	Dim(mm) 寸法 A	B	C	D	E	
SRGM20	50	30	20	20	11	POM
SRGM25	59	35	25	25	11	POM
SRGM38	75	49	38	38	14	POM

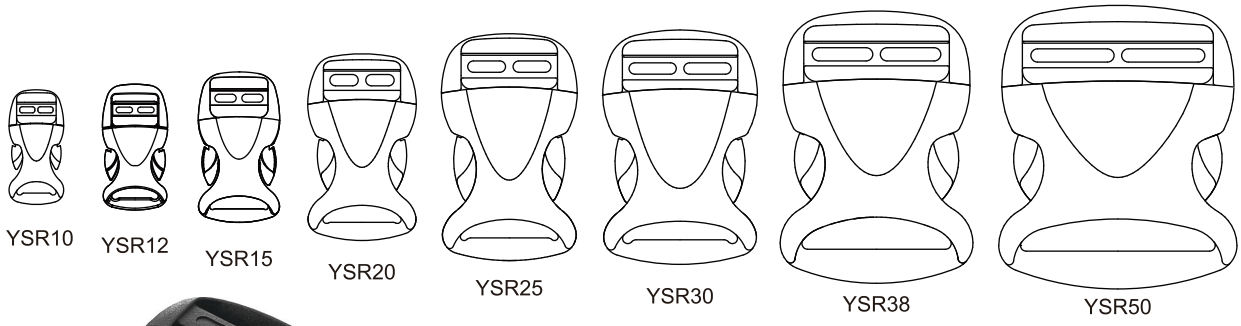

1/2 スケール

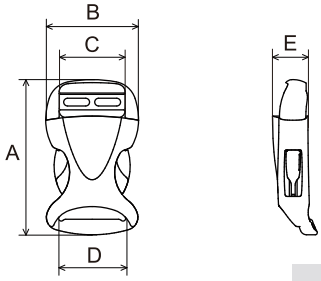

YSR

P/N 品番	Dim(mm) 寸法 A	B	C	D	E	材料
YSR10	30	14	10	10	7	POM
YSR12	33	17	12	12	7	POM
YSR15	40	22	15	16	8	POM
YSR20	50	29	20	20	11	POM
YSR25	60	36	25	25	14	POM
YSR30	62	41	30	30	14	POM
YSR38	72	49	38	38	16	POM
YSR50	75	61	50	50	19	POM

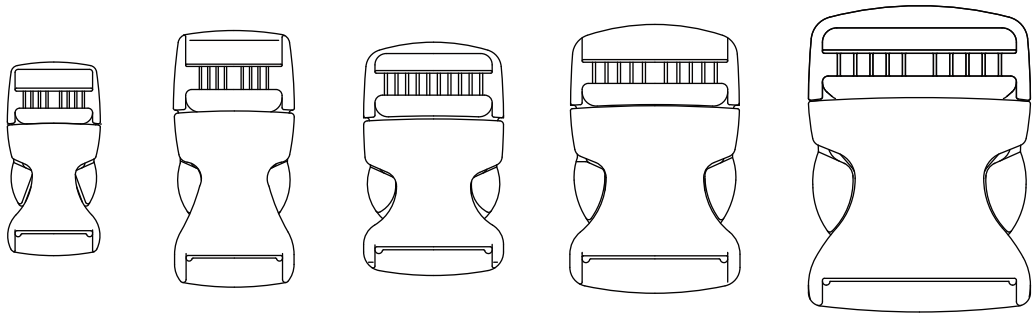

1/2 スケール

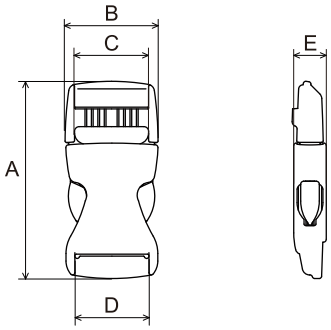

TSR H

P/N 品番	Dim(mm) 寸法 A	B	C	D	E	材料
TSR20H	51	25	20	20	8	POM
TSR25H	68	32	25	25	11	POM
TSR30H	62	37	30	30	12	POM
TSR38H	71	45	38	38	14	POM
TSR50H	81	59	50	50	17	POM

フロントリリース
バックル
カムバックル
スライドバックル
フック
リング
テープアジャスター
コードロック
コードプラー
コードエンド
/ テープエンド
/ ジップ
アイレット
/ ベンチレーター
テープクリップ
/ ベルトクリップ
パッチタブ
ストラップバックル
クイックリリース
バックル

サイドリリース
バックル

フロントリリース
バックル

カムバックル

スライドバックル

フック

リング

テープアジャスター

コードロック

コードプラー

コードエンド
/ テープエンド
/ ジップ

アイレット
/ ベンチレーター

テープクリップ
/ ベルトクリップ

パッチタブ

ストラップバックル

クイックリリース
バックル

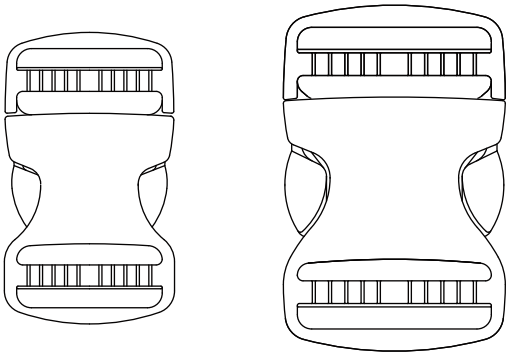

TDSR38H　　TDSR50H　　1/2 スケール

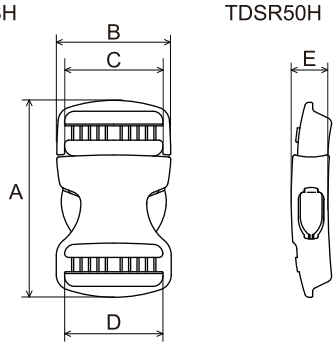

TDSR H

P/N 品番	Dim(mm) 寸法 A	B	C	D	E	材料
TDSR38H	77	45	38	38	14	POM
TDSR50H	92	59	50	50	17	POM

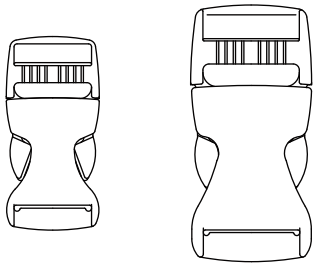

ZSR20　　ZSR25　　1/2 スケール

NKL= ニッケル

ASL= アンティークシルバ

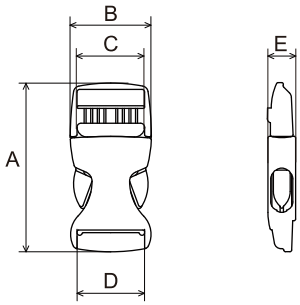

ZSR

P/N 品番	Dim(mm) 寸法 A	B	C	D	E	材料
ZSR20NKL	51	25	20	20	8	ZINC/POM
ZSR20ASL	51	25	20	20	8	ZINC/POM
ZSR25NKL	68	32	25	25	11	ZINC/POM
ZSR25ASL	68	32	25	25	11	ZINC/POM

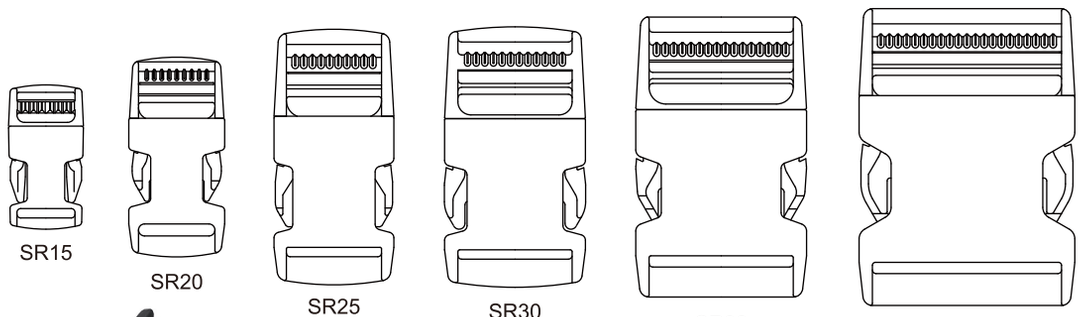

1/2 スケール

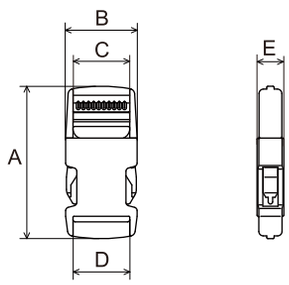

SR

P/N 品番	Dim(mm) 寸法 A	B	C	D	E	材料
SR15	39	20	15	15	6	POM
SR20	53	26	20	20	9	POM
SR25	68	32	25	25	12	POM
SR30	70	38	30	30	12	POM
SR38	75	46	38	38	14	POM
SR50	79	58	50	50	15	POM

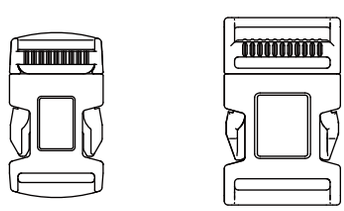

1/2 スケール

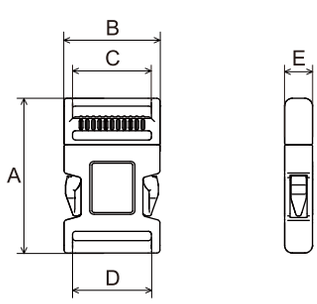

SR S

P/N 品番	Dim(mm) 寸法 A	B	C	D	E	材料
SR20S	44	25	20	20	7	POM
SR25S	50	31	25	25	9	POM

サイドリリース
バックル

フロントリリース
バックル

カムバックル

スライドバックル

フック

リング

テープアジャスター

コードロック

コードプラー

コードエンド
/ テープエンド
/ ジップ

アイレット
/ ベンチレーター

テープクリップ
/ ベルトクリップ

パッチタブ

ストラップバックル

クイックリリース
バックル

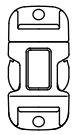

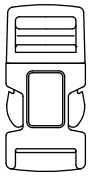

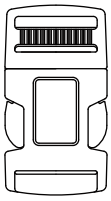

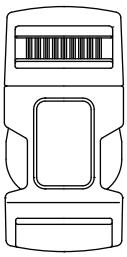

(テープアジャスター無)
SRC10A　SRC15　SRC20　SRC25　1/2 スケール

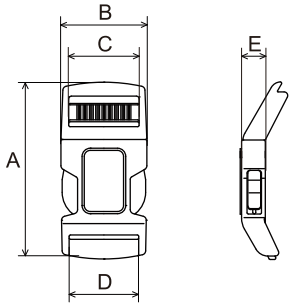

SRC

P/N 品番	Dim(mm) 寸法 A	B	C	D	E	材料
SRC10A	33	16	10	10	7	POM
SRC15	44	21	15	15	7	POM
SRC20	50	27	20	20	8	POM
SRC25	65	31	25	25	9	POM

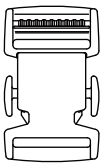

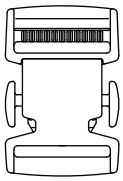

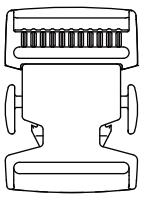

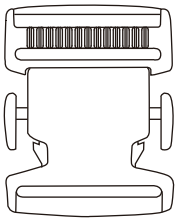

NS20　NS25　NS30　NS38　1/2 スケール

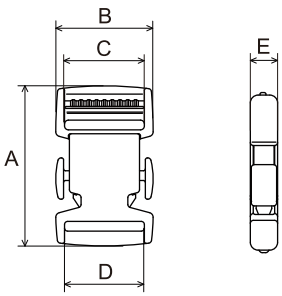

NS

P/N 品番	Dim(mm) 寸法 A	B	C	D	E	材料
NS20	41	25	20	20	7	POM
NS25	44	30	25	25	8	POM
NS30	49	35	30	30	9	POM
NS38	56	44	38	38	10	POM

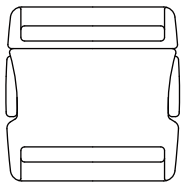

NS38S

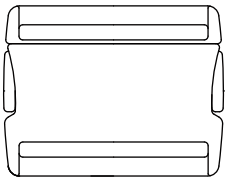

NS50S

1/2 スケール

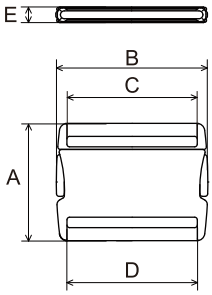

NS S

P/N 品番	Dim(mm) 寸法 A	B	C	D	E	材料
NS38S	46	46	38	38	6	POM
NS50S	45	58	50	50	6	POM

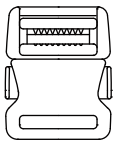

NS20T

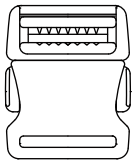

NS25T

NS30T

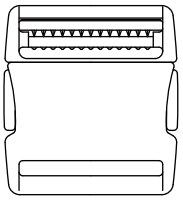

NS38T

1/2 スケール

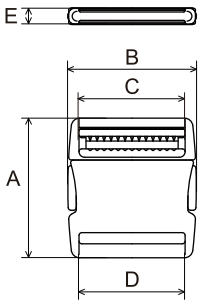

NS T

P/N 品番	Dim(mm) 寸法 A	B	C	D	E	材料
NS20T	35	28	20	20	6	POM
NS25T	41	33	25	25	6	POM
NS30T	42	38	30	30	6	POM
NS38T	50	46	38	38	6	POM

フロントリリース
バックル
カムバックル
スライドバックル
フック
リング
テープアジャスター
コードロック
コードプラー
コードエンド
/ テープエンド
/ ジップ
アイレット
/ ベンチレーター
テープクリップ
/ ベルトクリップ
パッチタブ
ストラップバックル
クイックリリース
バックル

FRONT RELEASE BUCKLE フロントリリースバックル

サイドリリース
バックル

**フロントリリース
バックル**

カムバックル

スライドバックル

フック

リング

テープアジャスター

グライダー

コードプラー

コードエンド
/ テープエンド
/ ジップ

アイレット
/ ベンチレーター

テープクリップ
/ ベルトクリップ

パッチタブ

ストラップバックル

クイックリリース
バックル

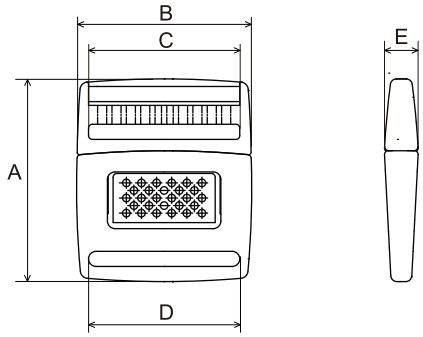

FR20
1/1 スケール

FR

P/N 品番	Dim(mm) 寸法 A	B	C	D	E	材料
FR15	25	20	15	15	5	POM
FR20	27	23	20	20	5	POM
FR25	48	31	25	25	8	POM

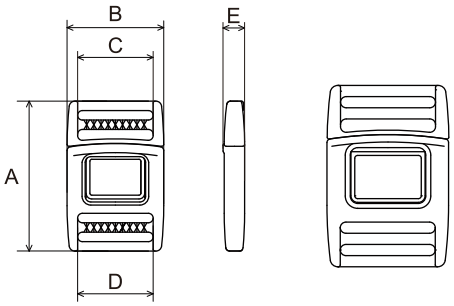

FR20B　FR25B　1/2スケール

FR B

P/N 品番	Dim(mm) 寸法 A	B	C	D	E	材料
FR20B	40	26	20	20	5	POM
FR25B	49	32	25	25	6	POM

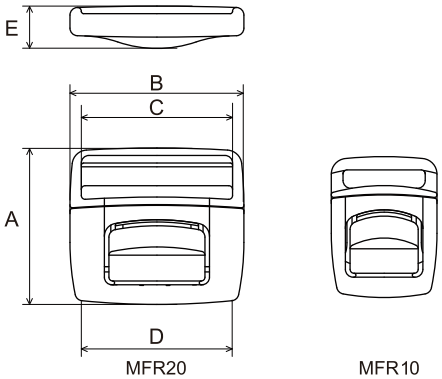

MFR20　MFR10　1/1 スケール

MFR

P/N 品番	Dim(mm) 寸法 A	B	C	D	E	材料
MFR10	18	14	10	10	5	POM
MFR20	21	23	20	20	6	POM

簡単に長さを調節できる
カムバックルです。

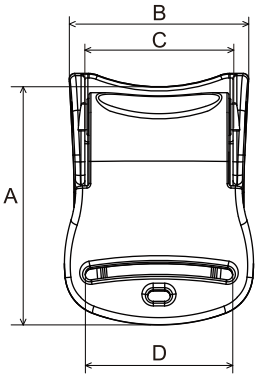

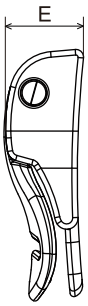

OHC38
1/2 スケール

OHC

P/N 品番	Dim(mm) 寸法 A	B	C	D	E	材料
OHC38	67	50	39	38	21	POM/PA66
OHC50	66	62	50	51	22	POM/PA66

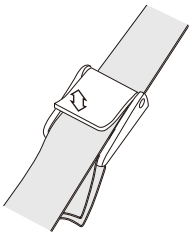

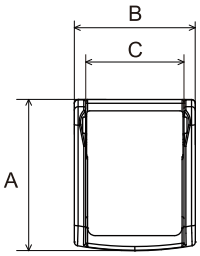

ST25
1/2 スケール

ST

P/N 品番	Dim(mm) 寸法 A	B	C	D	材料
ST15	27	20	16	11	POM
ST20	33	27	21	18	POM
ST25	40	32	25	13	POM
ST38	70	47	39	21	POM
					POM

サイドリリース
バックル
フロントリリース
バックル
カムバックル
スライドバックル
フック
リング
テープアジャスター
コードロック
コードプラー
コードエンド
/ テープエンド
/ ジップ
アイレット
/ ベンチレーター
テープクリップ
/ ベルトクリップ
パッチタブ
ストラップバックル
クイックリリース
バックル

サイドリリース
バックル

フロントリリース
バックル

カムバックル

スライドバックル

フック

リング

テープアジャスター

コードロック

コードプラー

コードエンド
/ テープエンド
/ ジップ

アイレット
/ ベンチレーター

テープクリップ
/ ベルトクリップ

パッチタブ

ストラップバックル

クイックリリース
バックル

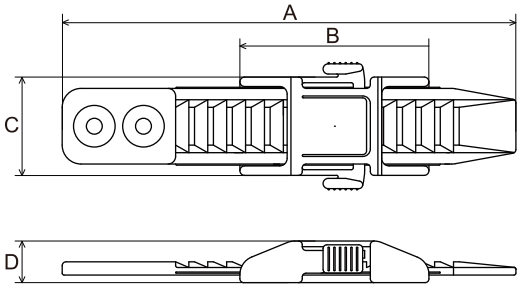

1/2 スケール

SL1

ハトメ固定

P/N 品番	Dim(mm) 寸法 A	B	C	D	材料
SL1	120	50	33	11	TPE/PA6

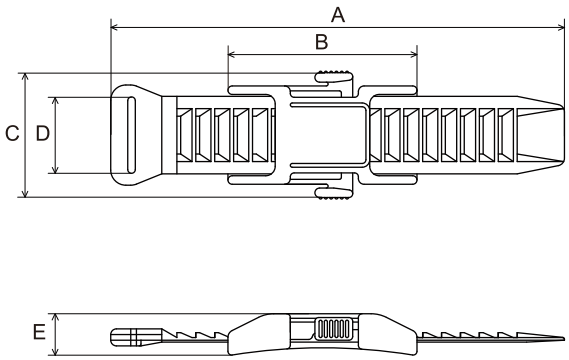

1/2 スケー

SL20

テープ固定

P/N 品番	Dim(mm) 寸法 A	B	C	D	E	材料
SL20	120	50	34	20	11	TPE/POM

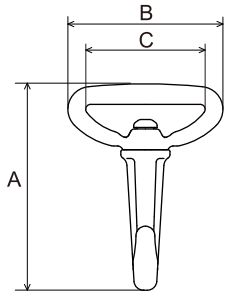

SSH30
1/2 スケール

SSH

プラスチックスプリング

P/N 品番	Dim(mm) 寸法 A	B	C	材料
SSH20	54	31	22	POM/PA66
SSH25	54	36	27	POM/PA66
SSH30	55	41	32	POM/PA66

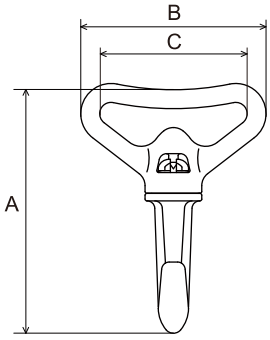

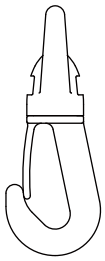

RHP38
1/2 スケール

RHP

プラスチックスプリング

P/N 品番	Dim(mm) 寸法 A	B	C	材料
RHP25	58	36	26	PA66
RHP38	66	49	39	PA66
RHP50	67	60	50	PA66

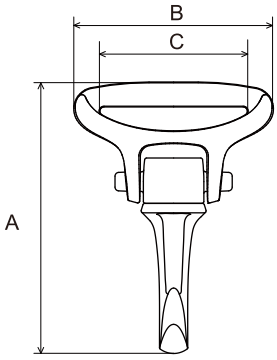

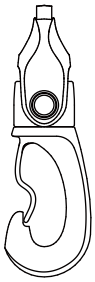

YRH38
1/2 スケール

YRH

プラスチックスプリング

P/N 品番	Dim(mm) 寸法 A	B	C	材料
YRH25	70	40	26	POM/PA66
YRH38	72	53	39	POM/ PA66

サイドリリース
バックル

フロントリリース
バックル

カムバックル

スライドバックル

フック

リング

テープアジャスター

コードロック

コードプラー

コードエンド
/ テープエンド
/ ジップ

アイレット
/ ベンチレーター

テープクリップ
/ ベルトクリップ

パッチタブ

ストラップバックル

クイックリリース
バックル

サイドリリース バックル
フロントリリース バックル
カムバックル
スライドバックル
フック
リング
テープアジャスター
コードロック
コードプラー
コードエンド / テープエンド / ジップ
アイレット / ベンチレーター
テープクリップ / ベルトクリップ
パッチタブ
ストラップバックル
クイックリリース バックル

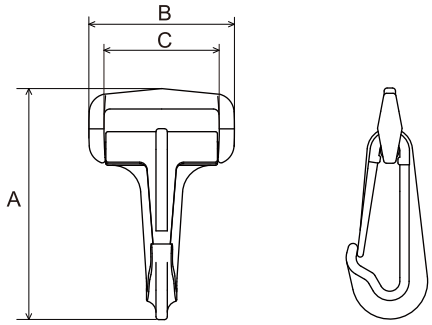

SH30
1/2 スケール

SH

プラスチックスプリング

P/N 品番	Dim(mm) 寸法 A	B	C	材料
SH20	61	27	21	POM
SH25	61	32	26	POM
SH30	61	39	31	POM
SH38	61	48	39	POM
SH50	61	61	51	POM

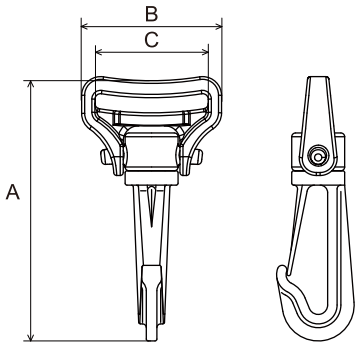

RH30
1/2 スケール

RH

プラスチックスプリング

P/N 品番	Dim(mm) 寸法 A	B	C	材料
RH25	70	35	26	POM
RH30	70	37	32	POM
RH38	76	50	40	POM
RH50	77	62	50	POM

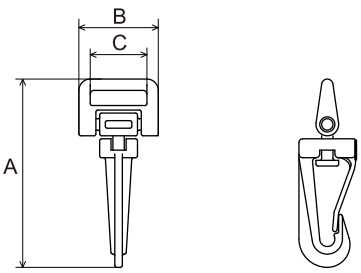

1/2 スケール

PH

プラスチックスプリング

P/N 品番	Dim(mm) 寸法 A	B	C	材料
PH15	50	21	15	POM

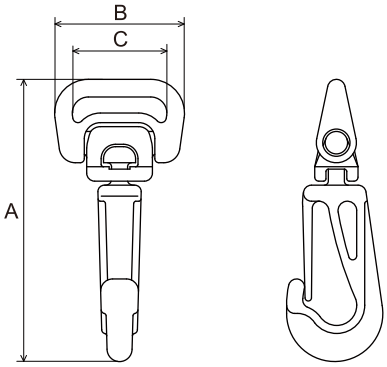

1/1 スケール

NH S

プラスチックスプリング

P/N 品番	Dim(mm) 寸法 A	B	C	材料
NH10S	35	16	12	POM

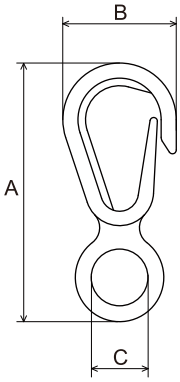

1/1 スケール

GS7

プラスチックスプリング

P/N 品番	Dim(mm) 寸法 A	B	C	材料
GS7	34	15	8	POM

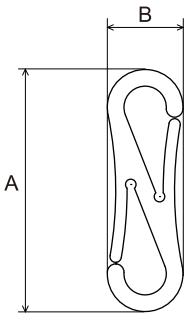

1/1 スケール

GS3

プラスチックスプリング

P/N 品番	Dim(mm) 寸法 A	B	材料
GS3	32	10	POM

サイドリリース
バックル

フロントリリース
バックル

カムバックル

スライドバックル

フック

リング

テープアジャスター

コードロック

コードプラー

コードエンド
/ テープエンド
/ ジップ

アイレット
/ ベンチレーター

テープクリップ
/ ベルトクリップ

パッチタブ

ストラップバックル

クイックリリース
バックル

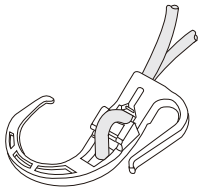

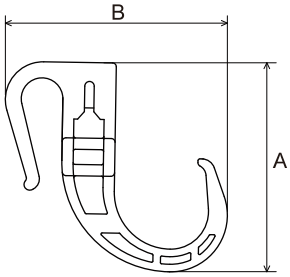

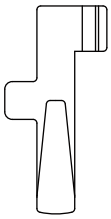

1/2 スケール

BHK1

Φ7mm ゴム紐推奨

P/N 品番	Dim(mm) 寸法 A	B	材料
BHK1	55	59	POM

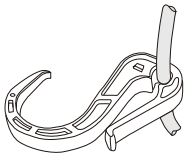

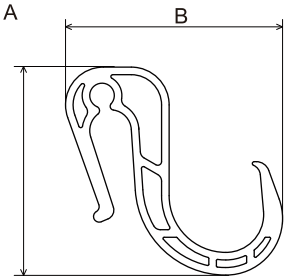

1/2 スケール

BHK2

Φ7mm ゴム紐推奨

P/N 品番	Dim(mm) 寸法 A	B	材料
BHK2	55	57	POM

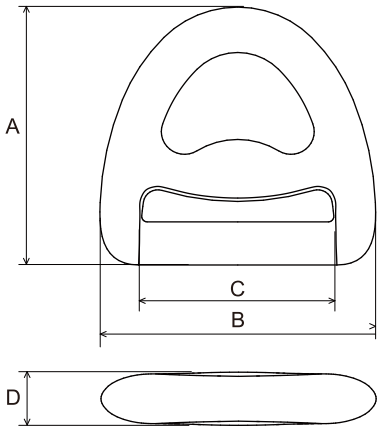

YD25
1/1 スケール

YD

P/N 品番	Dim(mm) 寸法 A	B	C	D	材料
YD25	34	37	25	7	POM
YD38	39	50	39	7	POM

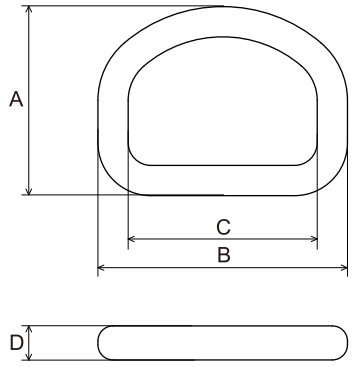

TD25
1/1 スケール

TD

P/N 品番	Dim(mm) 寸法 A	B	C	D	材料
TD25	25	33	25	5	POM
TD30	30	41	30	6	POM
TD38	30	49	38	6	POM

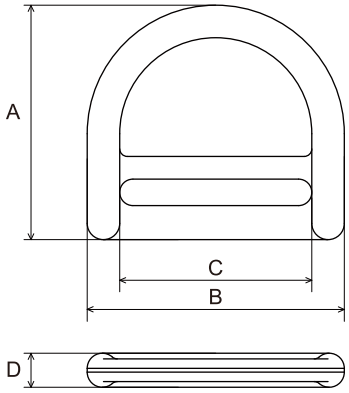

DBR25
1/1 スケール

DBR

P/N 品番	Dim(mm) 寸法 A	B	C	D	材料
DBR25	31	34	25	5	PA66
DBR50	55	67	51	8	PA66

サイドリリース バックル
フロントリリース バックル
カムバックル
スライドバックル
フック
リング
テープアジャスター
コードロック
コードプラー
コードエンド / テープエンド / ジップ
アイレット / ベンチレーター
テープクリップ / ベルトクリップ
パッチタブ
ストラップバックル
クイックリリース バックル

サイドリリース
バックル

フロントリリース
バックル

カムバックル

スライドバックル

フック

リング

テープアジャスター

コードロック

コードプラー

コードエンド
/ テープエンド
/ ジップ

アイレット
/ ベンチレーター

テープクリップ
/ ベルトクリップ

パッチタブ

ストラップバックル

クイックリリース
バックル

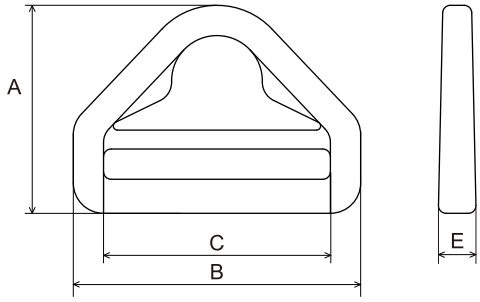

BD30
1/1 スケール

BD

P/N 品番	Dim(mm) 寸法 A	B	C	D	材料
BD20	23	27	20	5	POM
BD25	27	33	25	5	POM
BD30	28	38	30	5	POM
BD38	35	50	40	7	POM
BD50	37	63	51	7	POM

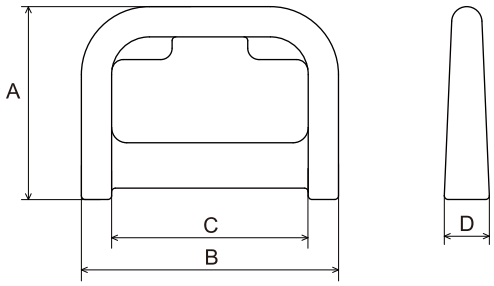

PD25
1/1 スケール

PD

P/N 品番	Dim(mm) 寸法 A	B	C	D	材料
PD15	18	22	16	5	POM
					POM
					POM
					POM
					POM

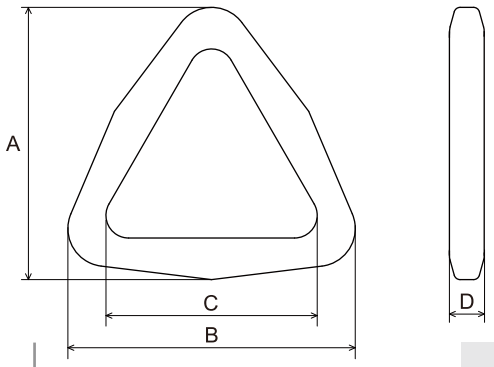

TR25
1/1 スケール

TR

P/N 品番	Dim(mm) 寸法 A	B	C	D	材料
TR20	32	33	23	5	POM
TR25	36	38	28	5	POM
TR30	43	45	34	5	POM
TR38	50	53	41	5	POM

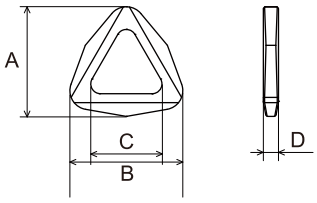

1/1 スケール

GA10

P/N 品番	Dim(mm) 寸法 A	B	C	D	材料
GA10	15	15	9	2	POM

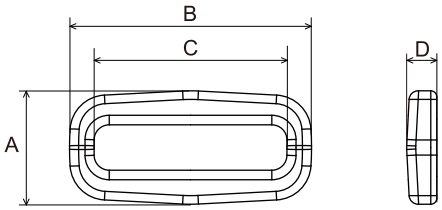

SQ25
1/1 スケール

SQ

P/N 品番	Dim(mm) 寸法 A	B	C	D	材料
SQ15	13	22	16	4	POM
SQ20	15	27	21	4	POM
SQ25	15	32	26	4	POM
SQ30	18	39	31	5	POM
SQ38	21	48	39	5	POM
SQ50	22	60	51	5	POM

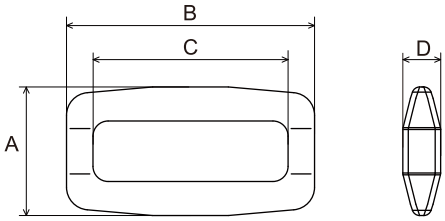

SQ25A
1/1 スケール

SQ A

P/N 品番	Dim(mm) 寸法 A	B	C	D	材料
SQ20A	17	28	20	5	POM
SQ25A	17	33	26	5	POM
SQ30A	19	38	30	6	POM
SQ40A	25	48	39	6	POM
SQ50A	29	62	51	7	POM

サイドリリース
バックル

フロントリリース
バックル

カムバックル

スライドバックル

フック

リング

テープアジャスター

コードロック

コードプラー

コードエンド
/ テープエンド
/ ジップ

アイレット
/ ベンチレーター

テープクリップ
/ ベルトクリップ

パッチタブ

ストラップバックル

クイックリリース
バックル

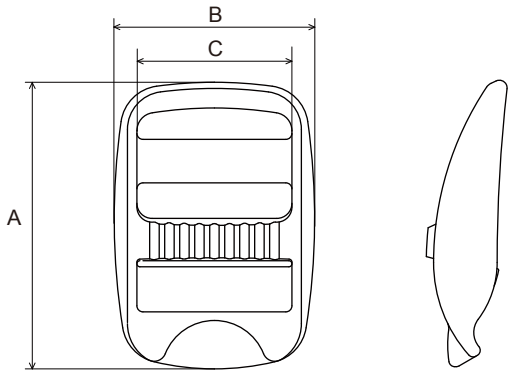

TLL20
1/1 スケール

TLL

P/N 品番	Dim(mm) 寸法 A	B	C	材料
TLL20	38	27	21	POM
TLL25	39	33	25	POM
TLL38	45	47	39	POM

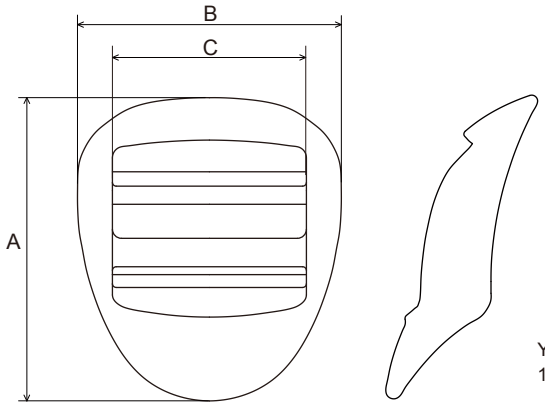

YLL25
1/1 スケール

YLL

P/N 品番	Dim(mm) 寸法 A	B	C	材料
YLL20	38	28	21	POM
YLL25	40	35	26	POM

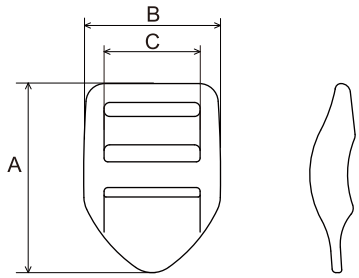

LL25S
1/2 スケール

LL S

P/N 品番	Dim(mm) 寸法 A	B	C	材料
LL20S	45	30	21	POM
LL25S	50	36	25	POM

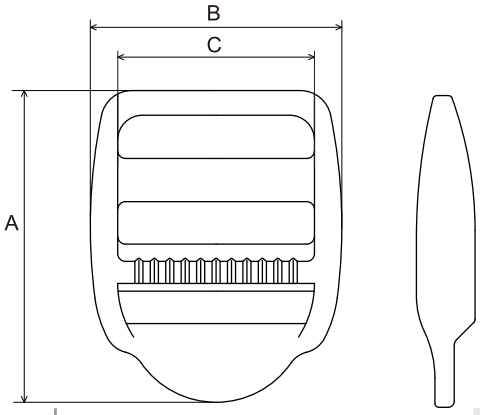

LL25
1/1 スケール

LL

P/N 品番	Dim(mm) 寸法 A	B	C	材料
LL15	33	21	16	POM
LL20	39	26	21	POM
LL25	40	33	26	POM
LL30	41	38	31	POM
LL40	61	50	40	POM

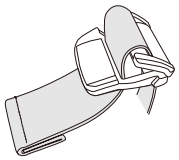

開閉することによりテープ端末が
簡単に外せます。

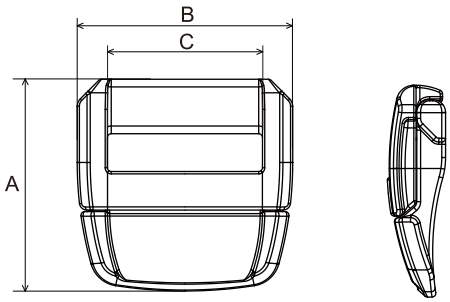

1/2 スケール

OLL

P/N 品番	Dim(mm) 寸法 A	B	C	材料
OLL20	28	29	21	POM

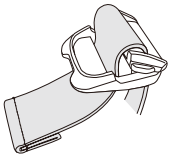

開閉することによりテープ端末が
簡単に外せます。

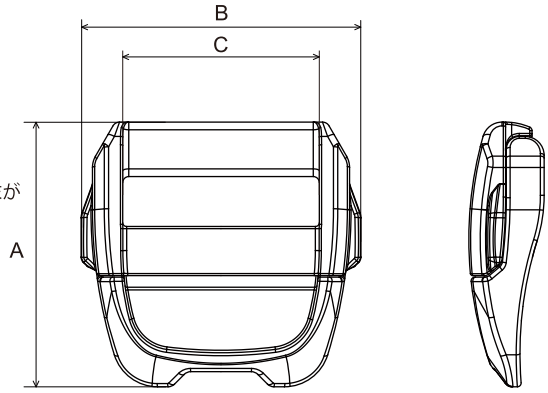

1/2 スケール

STOL

P/N 品番	Dim(mm) 寸法 A	B	C	材料
STOL25	35	37	26	POM

サイドリリース
バックル

フロントリリース
バックル

カムバックル

スライドバックル

フック

リング

テープアジャスター

コードロック

コードプラー

コードエンド
/ テープエンド
/ ジップ

アイレット
/ ベンチレーター

テープクリップ
/ ベルトクリップ

パッチタブ

ストラップバックル

クイックリリース
バックル

サイドリリース
バックル

フロントリリース
バックル

カムバックル

スライドバックル

フック

リング

テープアジャスター

コードロック

コードプラー

コードエンド
/ テープエンド
/ ジップ

アイレット
/ ベンチレーター

テープクリップ
/ ベルトクリップ

パッチタブ

ストラップバックル

クイックリリース
バックル

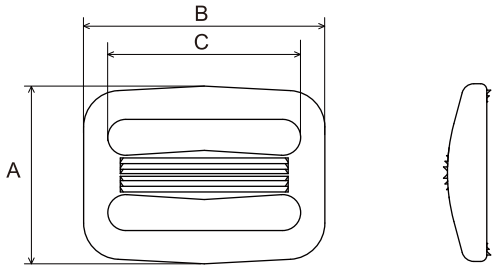

T25
1/1 スケール

T

P/N 品番	Dim(mm) 寸法 A	B	C	材料
T15	19	20	16	POM
T20	24	27	21	POM
T25	24	32	26	POM
T30	32	40	31	POM
T38	36	48	39	POM
T50	36	60	51	POM

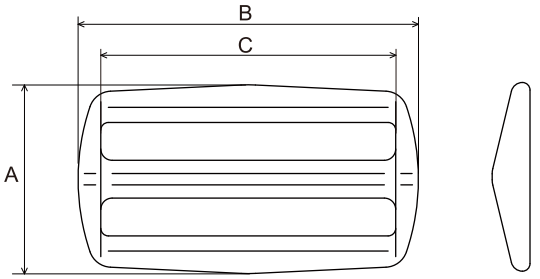

T38S
1/1 スケール

TS

P/N 品番	Dim(mm) 寸法 A	B	C	材料
T30S	25	37	31	POM
T38S	25	45	39	POM
T50S	25	57	51	POM

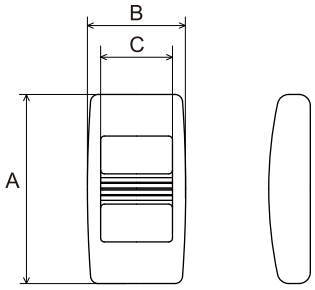

AJ8
1/1 スケール

AJ

P/N 品番	Dim(mm) 寸法 A	B	C	材料
AJ8	22	11	8	POM
AJ10	25	13	10	POM
AJ12	25	15	12	POM
AJ15	25	20	16	POM

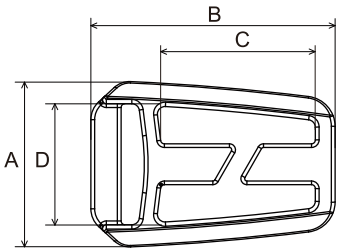

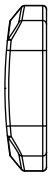

テープに後からセット可能です。

1/1 スケール

TK

P/N 品番	Dim(mm) 寸法 A	B	C	D	材料
TK1520	22	32	20	16	POM

サイドリリース
バックル
フロントリリース
バックル
カムバックル
スライドバックル
フック
リング
テープアジャスター
コードロック
コードプラー
コードエンド
/ テープエンド
/ ジップ
アイレット
/ ベンチレーター
テープクリップ
/ ベルトクリップ
パッチタブ
ストラップバックル
クイックリリース
バックル

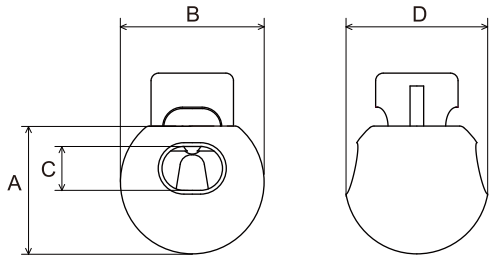

1/1 スケール

CL1

プラスチックスプリング

P/N 品番	Dim(mm) 寸法 A	B	C	D	材料
CL1	17	19	5.8	19	PA6

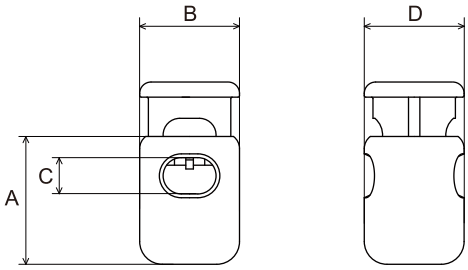

1/1 スケール

CL2

プラスチックスプリング

P/N 品番	Dim(mm) 寸法 A	B	C	D	材料
CL2	17	13	4.8	13	PA6

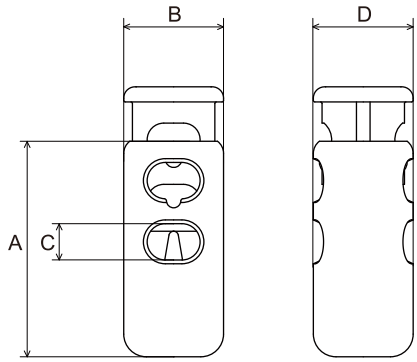

1/1 スケール

CL4

プラスチックスプリング

P/N 品番	Dim(mm) 寸法 A	B	C	D	材料
CL4	29	13	4.8	13	PA6

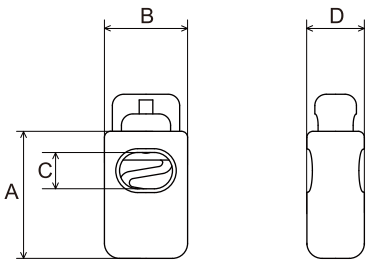

1/1 スケール

CL5

プラスチックスプリング

P/N 品番	Dim(mm) 寸法 A	B	C	D	材料
CL5	17	11	4.8	8	POM

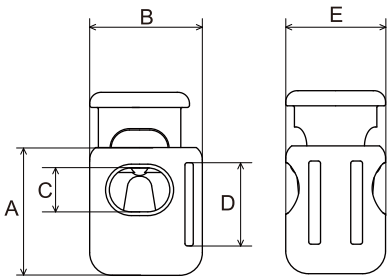

1/1 スケール

CL6

プラスチックスプリング

P/N 品番	Dim(mm) 寸法 A	B	C	D	E	材料
CL6	17	15	5.8	11	13	PA6

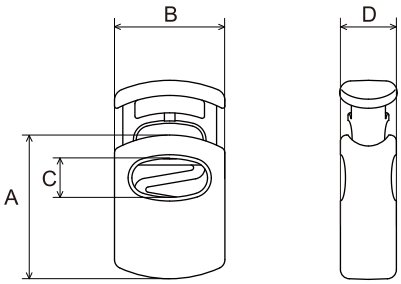

1/1 スケール

CL10

プラスチックスプリング

P/N 品番	Dim(mm) 寸法 A	B	C	D	材料
CL10	19	15	5.1	8	POM

注意 1. コードロックは使用するコードによっては正しく機能しない場合がありますので現物合わせによる確認をお願いします。
2. 軟質材を使用しているコードロックは使用するコードとの摩擦により、表面が磨耗する場合があります。
3. メタルスプリングを使用しているコードロックは検針機に反応しづらい材質 (非磁性スプリング) を使用していますが、検針方法等によっては反応する場合があります。

サイドリリース
バックル
フロントリリース
バックル
カムバックル
スライドバックル
フック
リング
テープアジャスター
コードロック
コードプラー
コードエンド
/ テープエンド
/ ジップ
アイレット
/ ベンチレーター
テープクリップ
/ ベルトクリップ
パッチタブ
ストラップバックル
クイックリリース
バックル

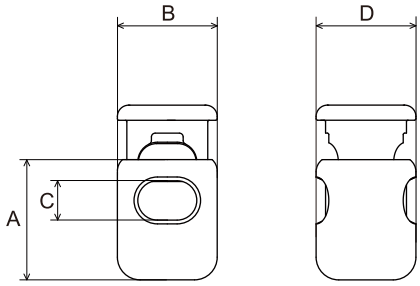

1/1 スケール

CL11

メタルスプリング
※熱により変形しやすいため、
高温になる場所には使用しないで下さい。

P/N 品番	Dim(mm) 寸法 A	B	C	D	材料
CL11	16	13	5.2	13	Special PA

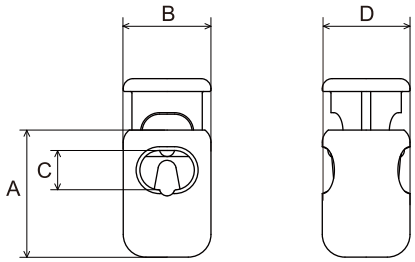

1/1 スケール

CL12

プラスチックスプリング

P/N 品番	Dim(mm) 寸法 A	B	C	D	材料
CL12	17	12	5.2	12	PA6

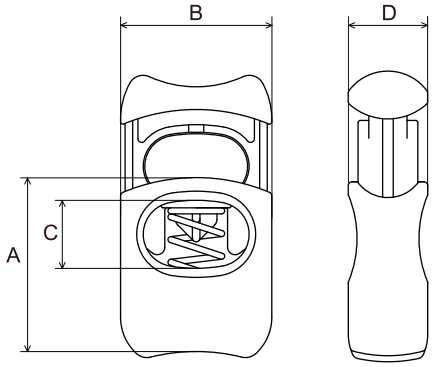

1/1 スケール

CL13

メタルスプリング

P/N 品番	Dim(mm) 寸法 A	B	C	D	材料
CL13	23	20	9	11	POM

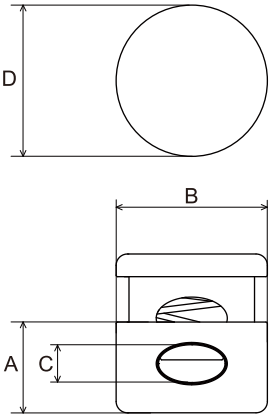

1/1 スケール

CL14

メタルスプリング

P/N 品番	Dim(mm) 寸法 A	B	C	D	材料
CL14	12	20	5	20	POM

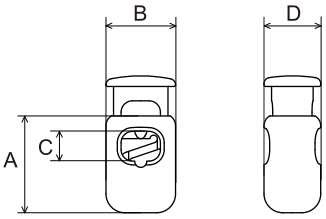

1/1 スケール

CL15

プラスチックスプリング

P/N 品番	Dim(mm) 寸法 A	B	C	D	材料
CL15	13	9	4	8	POM

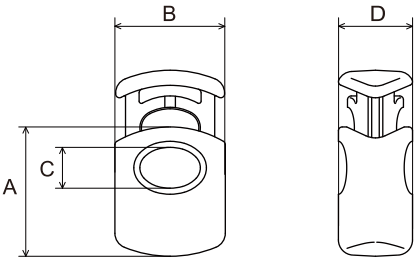

1/1 スケール

CL17

メタルスプリング

P/N 品番	Dim(mm) 寸法 A	B	C	D	材料
CL17	17	15	5.4	10	POM

注意 1. コードロックは使用するコードによっては正しく機能しない場合がありますので現物合わせによる確認をお願いします。
2. 軟質材を使用しているコードロックは使用するコードとの摩擦により、表面が磨耗する場合があります。
3. メタルスプリングを使用しているコードロックは検針機に反応しづらい材質 (非磁性スプリング) を使用していますが、検針方法等によっては反応する場合があります。

サイドリリース
バックル
フロントリリース
バックル
カムバックル
スライドバックル
フック
リング
テープアジャスター
コードロック
コードプラー
コードエンド
/ テープエンド
/ ジップ
アイレット
/ ベンチレーター
テープクリップ
/ ベルトクリップ
パッチタブ
ストラップバックル
クイックリリース
バックル

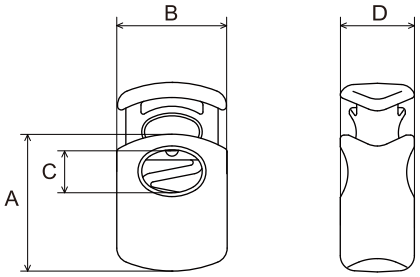

1/1 スケール

CL18

	P/N 品番	Dim(mm) 寸法 A	B	C	D	材料
プラスチックスプリング	CL18	18	15	5.7	10	POM

CL23PS
(プラスチックスプリング)

CL23MS
(メタルスプリング)

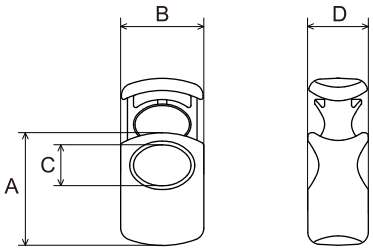

CL23MS
1/1 スケール

CL23

	P/N 品番	Dim(mm) 寸法 A	B	C	D	材料
メタルスプリング	CL23MS	15	11	5.4	8	PP
プラスチックスプリング	CL23PS	15	11	5.4	8	POM/PP

CL24PS
(プラスチックスプリング)

CL24MS
(メタルスプリング)

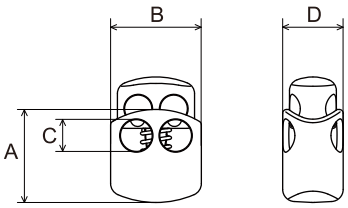

CL24MS
1/1 スケール

CL24

	P/N 品番	Dim(mm) 寸法 A	B	C	D	材料
メタルスプリング	CL24MS	12	12	4.2	8	POM
プラスチックスプリング	CL24PS	12	12	4.2	8	POM

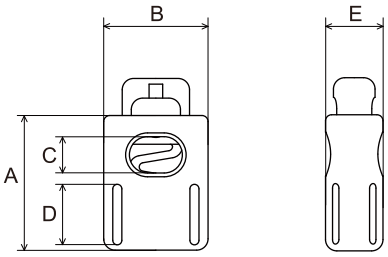

1/1 スケール

CL25

	P/N 品番	Dim(mm) 寸法 A	B	C	D	E	材料
プラスチックスプリング	CL25	18	14	4.8	8	8	POM

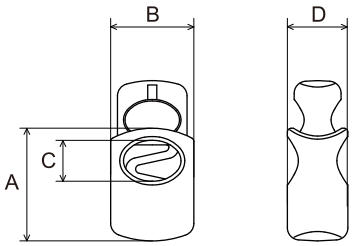

1/1 スケール

CL31

	P/N 品番	Dim(mm) 寸法 A	B	C	D	材料
プラスチックスプリング	CL31	15	11	5.4	8	PP/POM

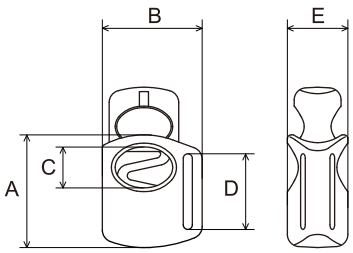

1/1 スケール

CL32

	P/N 品番	Dim(mm) 寸法 A	B	C	D	E	材料
プラスチックスプリング	CL32	15	13	5.4	10	8	PP/POM

注意 1. コードロックは使用するコードによっては正しく機能しない場合がありますので現物合わせによる確認をお願いします。
2. 軟質材を使用しているコードロックは使用するコードとの摩擦により、表面が磨耗する場合があります。
3. メタルスプリングを使用しているコードロックは検針機に反応しづらい材質 (非磁性スプリング) を使用していますが、検針方法等によっては反応する場合があります。

サイドリリース バックル
フロントリリース バックル
カムバックル
スライドバックル
フック
リング
テープアジャスター
コードロック
コードプラー
コードエンド / テープエンド / ジップ
アイレット / ベンチレーター
テープクリップ / ベルトクリップ
パッチタブ
ストラップバックル
クイックリリース バックル

CL33PS
（プラスチックスプリング）

CL33MS
（メタルスプリング）

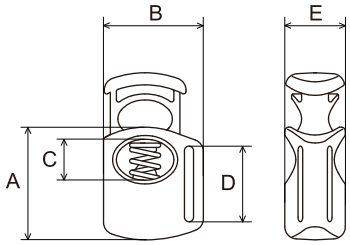

CL33MS
1/1 スケール

CL33

	P/N 品番	Dim(mm) 寸法 A	B	C	D	E	材料
メタルスプリング	CL33MS	15	13	5.4	10	8	PP
プラスチックスプリング	CL33PS	15	13	5.4	10	8	POM/PP

CL20PS
（プラスチックスプリング）

CL20MS
（メタルスプリング）

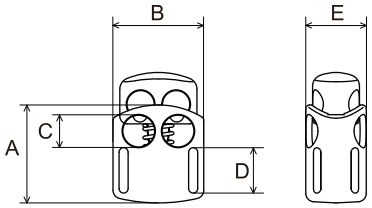

CL34MS
1/1 スケール

CL34

	P/N 品番	Dim(mm) 寸法 A	B	C	D	E	材料
メタルスプリング	CL34MS	13	12	4.2	6	8	POM
プラスチックスプリング	CL34PS	13	12	4.2	6	8	POM

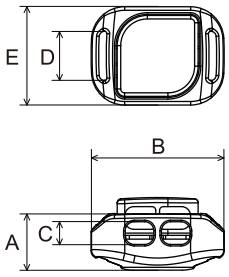

1/1 スケール

CL38A

	P/N 品番	Dim(mm) 寸法 A	B	C	D	E	材料
メタルスプリング	CL38A	7	18	3	7	13	PP

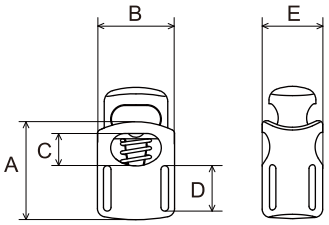

1/1 スケール

CL44

P/N 品番	Dim(mm) 寸法 A	B	C	D	E	材料
メタルスプリング CL44	13	10	4.3	6	8	POM

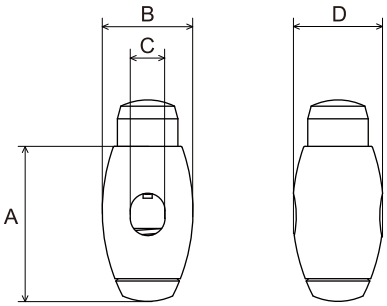

1/1 スケール

CL45S

P/N 品番	Dim(mm) 寸法 A	B	C	D	材料
メタルスプリング CL45S	21	12	4.6	12	POM

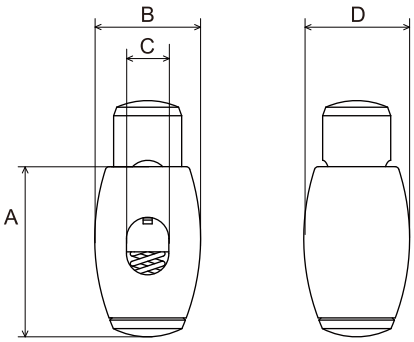

1/1 スケール

CL60S

P/N 品番	Dim(mm) 寸法 A	B	C	D	材料
メタルスプリング CL60S	23	14	5.6	14	POM

注意 1. コードロックは使用するコードによっては正しく機能しない場合がありますので現物合わせによる確認をお願いします。
2. 軟質材を使用しているコードロックは使用するコードとの摩擦により、表面が磨耗する場合があります。
3. メタルスプリングを使用しているコードロックは検針機に反応しづらい材質 (非磁性スプリング) を使用していますが、検針方法等によっては反応する場合があります。

サイドリリース
バックル
フロントリリース
バックル
カムバックル
スライドバックル
フック
リング
テープアジャスター
コードロック
コードプラー
コードエンド
/ テープエンド
/ ジップ
アイレット
/ ベンチレーター
テープクリップ
/ ベルトクリップ
パッチタブ
ストラップバックル
クイックリリース
バックル

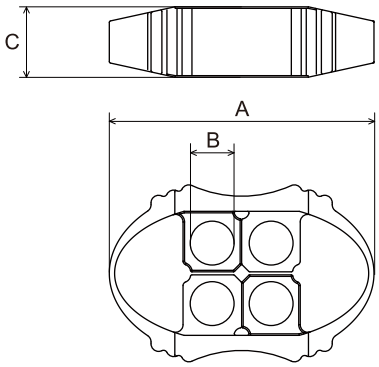

1/1 スケール

CL62

P/N 品番	Dim(mm) 寸法 A	B	C	材料
CL62	35	5.8	9	POM

コードを通す作業が簡単なコードロックです。
ロックされた状態で納入されます。

ロック状態

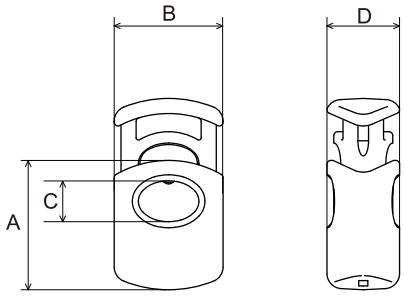

解除状態

1/1 スケール

ECL1

メタルスプリング

P/N 品番	Dim(mm) 寸法 A	B	C	D	材料
ECL1	17	14	5.4	10	POM

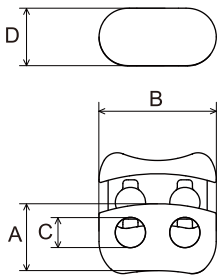

1/1 スケール

FCL2

メタルスプリング

P/N 品番	Dim(mm) 寸法 A	B	C	D	材料
FCL2	9	16	4	8	POM

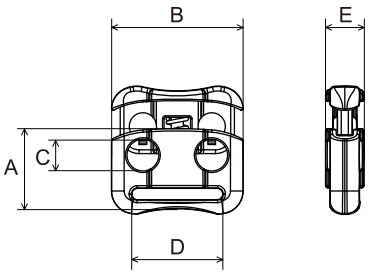

1/1 スケール

FCL3

メタルスプリング

P/N 品番	Dim(mm) 寸法 A	B	C	D	E	材料
FCL3	11	17	4.2	12	5	POM

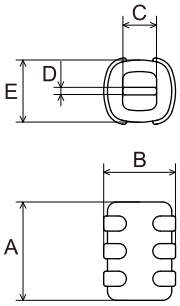

1/1 スケール

CA3

P/N 品番	Dim(mm) 寸法 A	B	C	D	E	材料
CA3	13	10	4.5	1	9	TPE

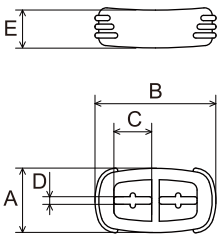

1/1 スケール

CA5

P/N 品番	Dim(mm) 寸法 A	B	C	D	E	材料
CA5	9	16	5	1	5	TPE

注意 1. コードロックは使用するコードによっては正しく機能しない場合がありますので現物合わせによる確認をお願いします。
2. 軟質材を使用しているコードロックは使用するコードとの摩擦により、表面が磨耗する場合があります。
3. メタルスプリングを使用しているコードロックは検針機に反応しづらい材質 (非磁性スプリング) を使用していますが、検針方法等によっては反応する場合があります。

サイドリリース
バックル

フロントリリース
バックル

カムバックル

スライドバックル

フック

リング

テープアジャスター

コードロック

コードプラー

コードエンド
/ テープエンド
/ ジップ

アイレット
/ ベンチレーター

テープクリップ
/ ベルトクリップ

パッチタブ

ストラップバックル

クイックリリース
バックル

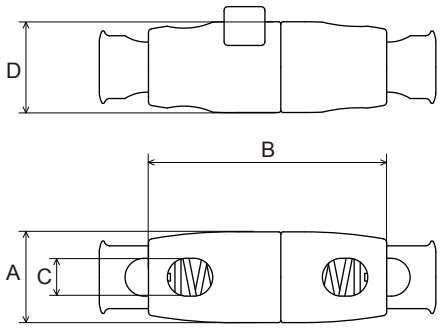

1/1 スケール

JC1S

メタルスプリング

P/N 品番	Dim(mm) 寸法 A	B	C	D	材料
JC1S	12	32	5	12	POM

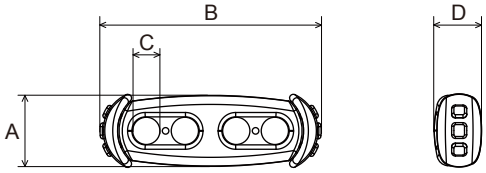

1/1 スケール

NSCL1

P/N 品番	Dim(mm) 寸法 A	B	C	D	材料
NSCL1	10	29	3.6	6	POM

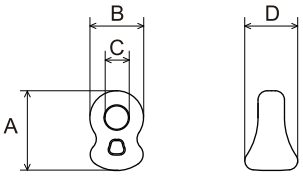

1/1 スケール

CLS3

P/N 品番	Dim(mm) 寸法 A	B	C	D	材料
CLS3	11	7	3.1	7	TPE,POM

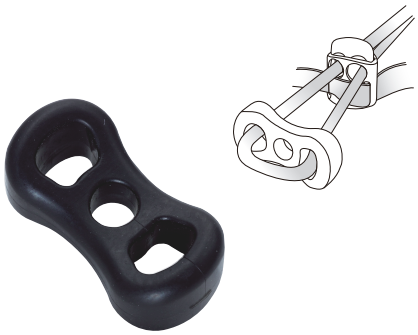

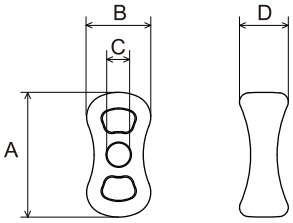

1/1 スケール

CLS4

P/N 品番	Dim(mm) 寸法 A	B	C	D	材料
CLS4	17	9	3	7	TPE,POM

サイドリリース バックル
フロントリリース バックル
カムバックル
スライドバックル
フック
リング
テープアジャスター
コードロック
コードプラー
コードエンド / テープエンド / ジップ
アイレット / ベンチレーター
テープクリップ / ベルトクリップ
パッチタブ
ストラップバックル
クイックリリース バックル

サイドリリース バックル
フロントリリース バックル
カムバックル
スライドバックル
フック
リング
テープアジャスター
コードロック
コードプラー
コードエンド / テープエンド / ジップ
アイレット / ベンチレーター
テープクリップ / ベルトクリップ
パッチタブ
ストラップバックル
クイックリリース バックル

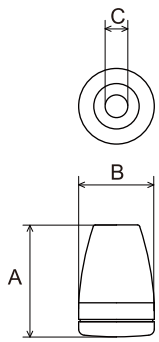

1/1 スケール

CS1

	P/N 品番	Dim(mm) 寸法 A	B	C	材料
Φ3mm 紐推奨	CS1	15	10	3.5	PA66

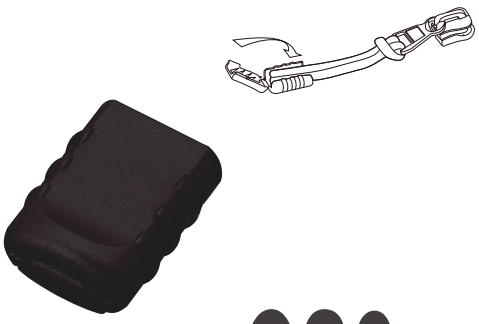

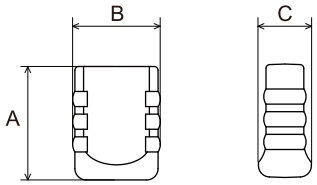

1/1 スケール

CS2

	P/N 品番	Dim(mm) 寸法 A	B	C	材料
Φ2.5mm 編み紐推奨 ※ゴム紐は使用しないで下さい。	CS2	15	12	7	PA6

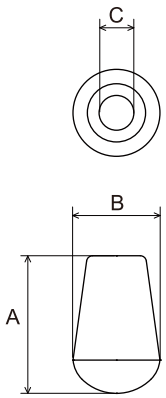

1/1 スケール

CS4

	P/N 品番	Dim(mm) 寸法 A	B	C	材料
Φ4mm 紐推奨	CS4	18	12	4.6	PA66

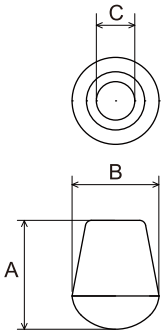

1/1 スケール

CS5

	P/N 品番	Dim(mm) 寸法 A	B	C	材料
Φ3.5mm 紐推奨	CS5	14	12	5	PA66

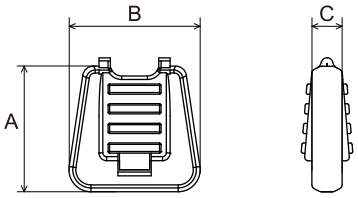

CS6

	P/N 品番	Dim(mm) 寸法 A	B	C	材料
Φ3mm 編紐推奨 ※ゴム紐は使用しないで下さい。	CS6	17	17	4	PA66

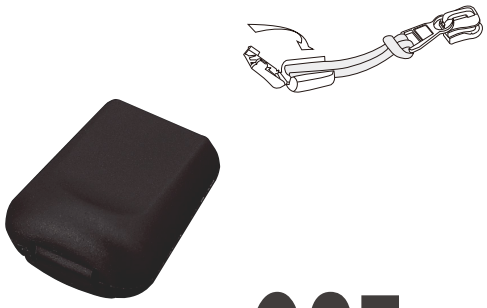

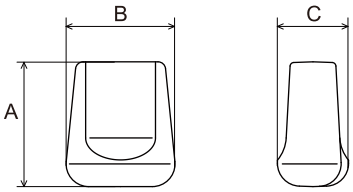

1/1 スケール

CS7

	P/N 品番	Dim(mm) 寸法 A	B	C	材料
Φ3mm 編紐推奨 ※ゴム紐は使用しないで下さい。	CS7	17	14	9	PA6

サイドリリース バックル
フロントリリース バックル
カムバックル
スライドバックル
フック
リング
テープアジャスター
コードロック
コードプラー
コードエンド / テープエンド / ジップ
アイレット / ベンチレーター
テープクリップ / ベルトクリップ
パッチタブ
ストラップバックル
クイックリリース バックル

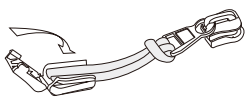

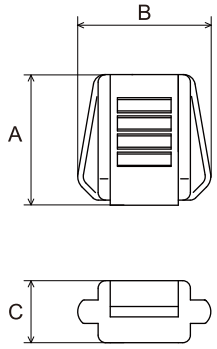

1/1 スケール

CS12

	P/N 品番	Dim(mm) 寸法 A	B	C	材料
Φ3mm 編紐推奨 ※ゴム紐は使用しないで下さい。	CS12	17	18	8	PA66

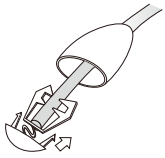

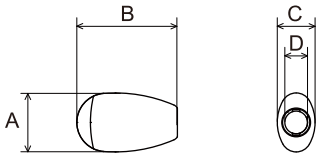

1/1 スケール

SCS1

	P/N 品番	Dim(mm) 寸法 A	B	C	D	材料
Φ3mm 紐推奨 ※P7「セット方法及び注意点」を参照下さい。	SCS1	8	13	5	3	POM

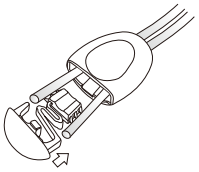

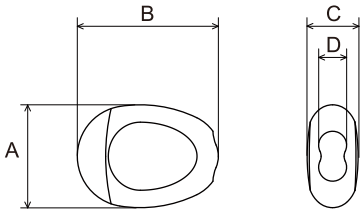

1/1 スケール

SCS5

	P/N 品番	Dim(mm) 寸法 A	B	C	D	材料
Φ3mm 紐推奨	SCS5	15	19	8	3.7	POM

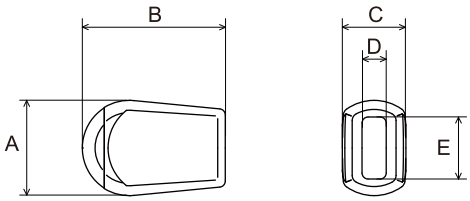

1/1 スケール

TS8

P/N 品番	Dim(mm) 寸法 A	B	C	D	E	材料
TS8	13	19	8	3.2	8.2	POM

テープ先端に縫製して取り付けます。

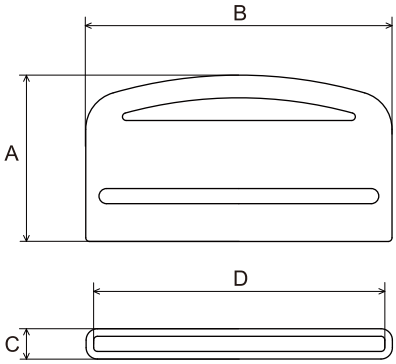

1/1 スケール

TES

P/N 品番	Dim(mm) 寸法 A	B	C	D	材料
TES20	17	23	4	21	TPE
TES30	22	33	4	31	TPE
TES38	22	41	4	39	TPE

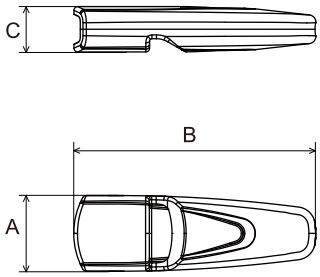

1/1 スケール

WIS1

紐付き

P/N 品番	Dim(mm) 寸法 A	B	C	材料
WIS1	10	32	6	PC

サイドリリース
バックル
フロントリリース
バックル
カムバックル
スライドバックル
フック
リング
テープアジャスター
コードロック
コードプラー
コードエンド
/ テープエンド
/ ジップ
アイレット
ベンチレーター
テープクリップ
/ ベルトクリップ
パッチタブ
ストラップバックル
クイックリリース
バックル

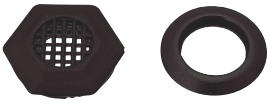

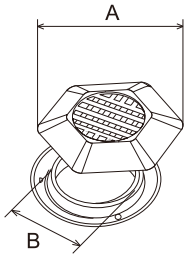

1/1 スケール

VN8

P/N 品番	Dim(mm) 寸法 A	B	材料
VN8	16	11	POM/PA66

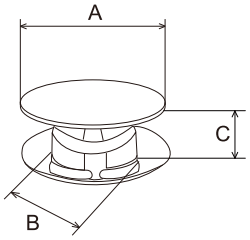

1/1 スケール

RV4

P/N 品番	Dim(mm) 寸法 A	B	C	材料
RV4	12	7	4.4	POM

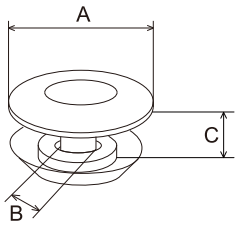

1/1 スケール

RV6

P/N 品番	Dim(mm) 寸法 A	B	C	材料
RV6	12	3	3.2	POM

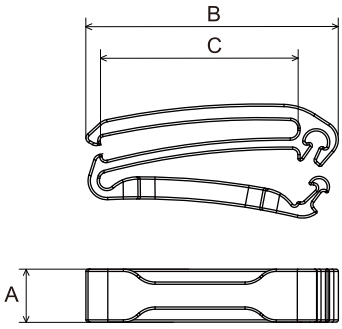

STC25
1/1 スケール

STC

P/N 品番	Dim(mm) 寸法 A	B	C	材料
STC20	6	28	21	POM
STC25	7	33	26	POM
STC38	8	47	40	POM

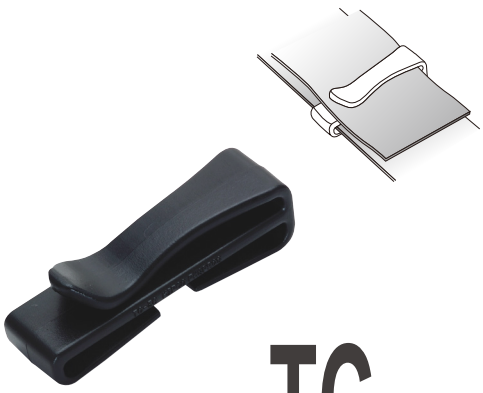

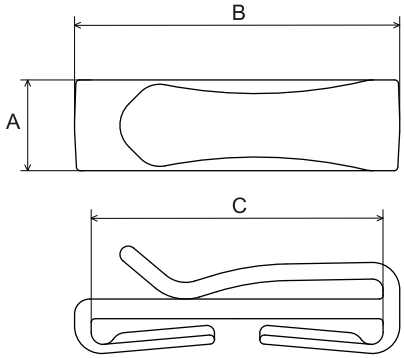

TC38
1/1 スケール

TC

P/N 品番	Dim(mm) 寸法 A	B	C	材料
TC25	11	30	26	POM
TC38	12	43	39	POM
TC50	14	55	51	POM

サイドリリース
バックル

フロントリリース
バックル

カムバックル

スライドバックル

フック

リング

テープアジャスター

コードロック

コードプラー

コードエンド
/ テープエンド
/ ジップ

アイレット
ベンチレーター

テープクリップ
/ ベルトクリップ

パッチタブ

ストラップバックル

クイックリリース
バックル

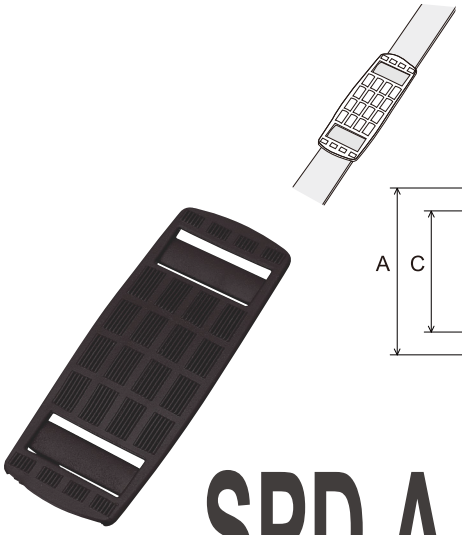

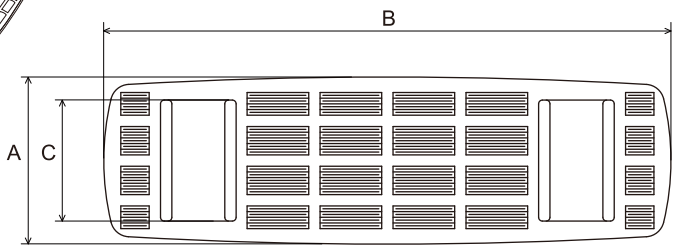

1/2 スケール

SPD A

P/N 品番	Dim(mm) 寸法 A	B	C	材料
SPD30A	44	150	32	PVC
SPD40A	53	150	41	PVC
SPD50A	67	150	53	PVC

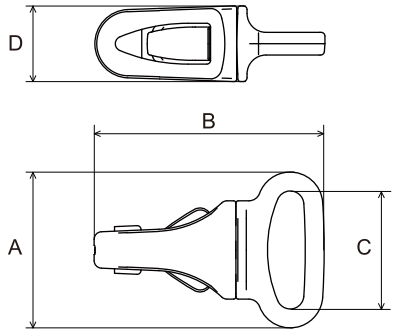

1/1 スケール

NSB15

紐付き

P/N 品番	Dim(mm) 寸法 A	B	C	D	材料
NSB15	21	31	16	10	POM

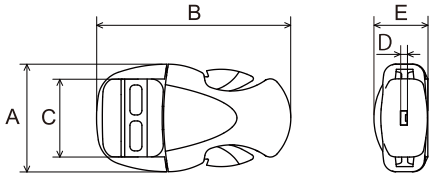

1/1 スケール

YSS10

紐無し

P/N 品番	Dim(mm) 寸法 A	B	C	D	E	材料
YSS10	14	26	10	1	7	POM

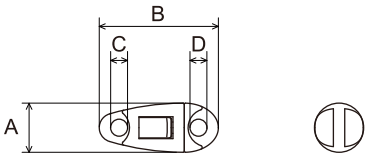

1/2スケール

KHB1

P/N 品番	Dim(mm) 寸法 A	B	C	D	材料
KHB1	13	32	4.5	4.5	POM

サイドリリース バックル
フロントリリース バックル
カムバックル
スライドバックル
フック
リング
テープアジャスター
コードロック
コードプラー
コードエンド / テープエンド / ジップ
アイレット / ベンチレーター
テープクリップ / ベルトクリップ
パッチタブ
ストラップバックル
クイックリリース バックル

サイドリリース
バックル

フロントリリース
バックル

カムバックル

スライドバックル

フック

リング

テープアジャスター

コードロック

コードプラー

コードエンド
/ テープエンド
/ ジップ

アイレット
/ ベンチレーター

テープクリップ
/ ベルトクリップ

パッチタブ

ストラップバックル

クイックリリース
バックル

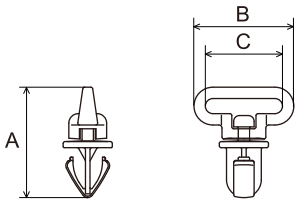

1/2スケール

STBR

KHB1F とセットして使用できます。

P/N 品番	Dim(mm) 寸法 A	B	C	材料
STBR20	29	26	20	POM

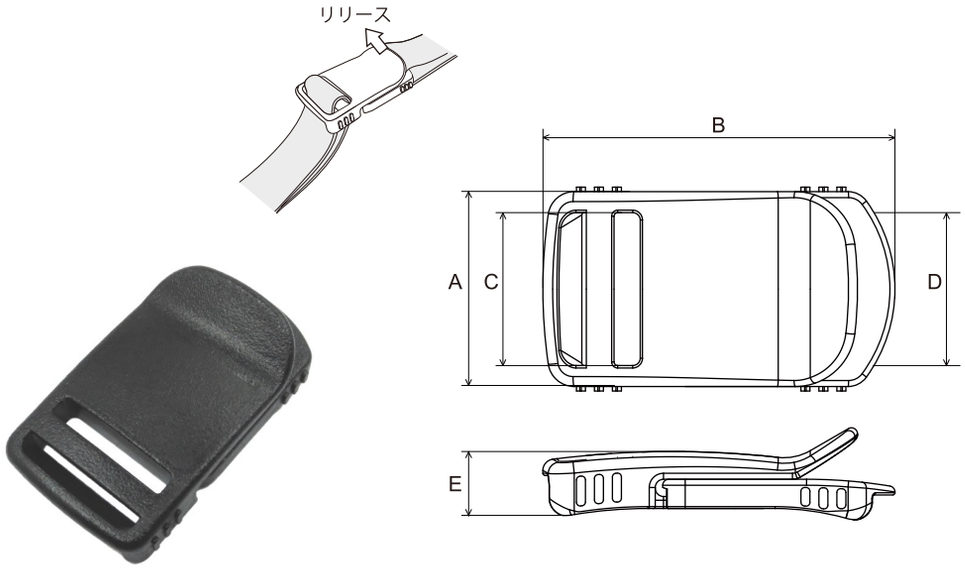

1/1 スケール

BBS

P/N 品番	Dim(mm) 寸法 A	B	C	D	E	材料
BBS20	26	47	20	20	8	POM

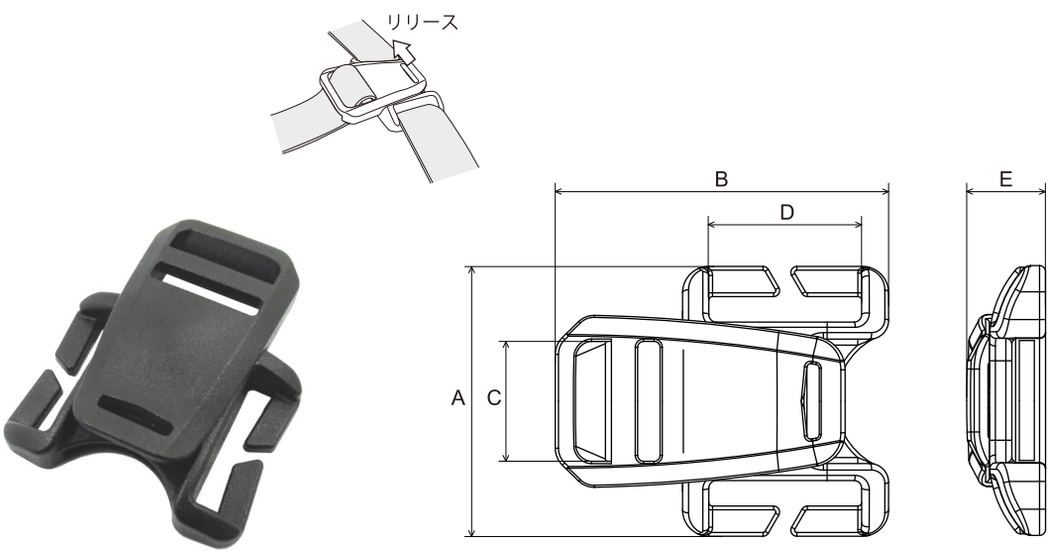

テープに後からセット可能です。

1/2 スケール

QRC

P/N 品番	Dim(mm) 寸法 A	B	C	D	E	材料
QRC1520	36	45	16	20	10	POM

TK1520 とあわせての使用をお勧めします。

サイドリリースバックル
フロントリリースバックル
カムバックル
スライドバックル
フック
リング
テープアジャスター
コードロック
コードプラー
コードエンド / テープエンド / ジップ
アイレット / ベンチレーター
テープクリップ / ベルトクリップ
パッチタブ
ストラップバックル
クイックリリースバックル

製品のお取り扱い上のご注意

(製品を安全にご利用いただく為に必ずお読みください)

1. 当社製品は、主に鞄・衣服・靴向けです。
2. 当社製品の機能が発揮されない事で、直接的、間接的に関わらず使用者の人命や損傷の危機に繋がる保護機能不全の恐れがある用途、また使用者の健康阻害に繋がる恐れがある用途には、使用しないでください。これらの用途への使用にて発生した不具合や不利益、その他すべての損害に関して、直接的にも間接的にも一切の責任を負いません。
3. 当社製品使用不可の用途例
   子守帯など赤ん坊の保護機能不全の恐れがある用途には使用しないでください。救命胴衣（ライフジャケット）など、人命の保護を目的にする用途には使用しないでください。上記は一例であり、上記以外にも、同様な恐れがある用途には使用しないでください。

子守帯

救命胴衣

シートベルト

4. 製品の使用方法および操作方法をご確認、ご理解の上、ご使用ください。使用方法や操作方法等にご不明な点がございましたら、当社にお問い合わせください。当社が想定する使用方法および操作方法をご確認、ご理解いただかずにご使用された場合、また当社の想定する使用方法を逸脱した使用方法や操作方法、または正しい使用方法や操作方法であっても、当社の想定する使用状況や使用環境を逸脱した場合においては、ご使用中に製品が破損・外れ・その他不具合が発生する場合がございます。
5. 製品に直接的または間接的に関連する他の部材や製品（テープ、コード、生地、縫製に使用される糸など）との組み合わせや相性により機能不全等の不具合が発生する可能性があります。当社はあらゆる環境、状況を想定して機能を保証するわけではございません。カタログ等に記載されている情報は、それを保証するものではありません。
   特定な機能や性能について証明等が必要な場合は、当社にお問い合わせください。
6. 製品を投げる、踏みつける、ぶつける等強い衝撃を加わると破損や機能不全が発生します。
7. ご使用前にひびや割れ、変形等がないかご確認ください。異常が発生している場合には、直ちにご使用をおやめください。
8. 製品を飲み込まないでください。特に幼児の手に届くところに置かないでください。
9. 食品や体内に入る物が接触するところに置かないでください。
10. 製品には穴形状やパーツ間の隙間、鋭角な角形状などがあります。使用者の障害に繋がらないよう注意し設計・製造しておりますが、使用する製品形状を十分にご確認頂き、指を挟む等の怪我などに繋がらない様に注意してください。
11. 大きな負荷がかかる、負荷がかかりつづける、負荷が加速する衝撃荷重などがかかる場合は、外れ・変形・破損します。
12. 製品を装飾・改造などすることはおやめください。
13. 使用するテープ・コード・使用環境・取りつけ方法・縫製方法（縫い方）・縫製関連資材（糸・針など）などが変化すると、強度、保持力、耐久性等機能は変化します。場合によっては機能不全に繋がる恐れがあります。実際に使用するテープ・コード・使用部位・使用方法を採用決定前に確認し、問題の有無、潜在的リスクの有無等十分に検討し、使用者の責任と判断にてご使用ください。また採用決定後の変化についても十分に注意を払い、変化があった場合は、改めて評価し、機能を確認してご使用ください。
14. オスパーツとメスパーツがあるバックル製品は、オスパーツとメスパーツをまっすぐ挿入し、セット後つめのかかり具合を確認する為、反対方向に引き戻しください。セットが十分でない状態でご使用された場合、製品の外れ・変形・破損の原因となります。
15. オスパーツとメスパーツのセットを解除する操作部に、外部からの力が加わりますとセットが解除されます。
    意図しない荷重が操作部に加わる部位や用途では、ご使用をおやめください。
16. テープ幅・テープ厚・コード径は製品に合った寸法をお選びください。適切なサイズでない場合、製品に無理な力がかかり、製品のはずれや破損、機能不全が発生することがあります。また、テープのねじれやよれも発生する可能性があります。

17. 変色や物性劣化による強度低下の原因となりますので、長期間の屋外放置はおやめください。
18. 常時強い力や衝撃を受ける用途や部位では、製品の外れ・変形・破損が発生する可能性がございますのでご使用をおやめください。
19. 熱源の近く、高温または低温、紫外線等にさらされる用途や部位では、製品が変形、劣化が発生し、強度低下や外観の変化を引き起こす可能性がございますのでご使用をおやめください。
20. 燃焼させると有害物質が発生します。
21. 砂・ほこり・土等が付着する用途や部位では、製品の機能低下・破損の原因となりますのでご使用はおやめください。
22. 樹脂製品と他の金属製品との組み合わせでは、樹脂製品が磨耗し強度低下を引き起こす可能性がございますのでご使用をおやめください。
23. 汚れたときは水道水を含めた布で拭き取り、風通しの良い日陰でよく乾かしてください。洗剤等の使用は機能不全に繋がりますので、使用しないでください。
24. 電子レンジにかけないでください。
25. 製品は、製造上に表面に線や曇り等が発生する場合がございます。線（ウェルド）は樹脂や金属が合流する部分に発生します。製造上、製品のどこかに発生するものであり、製品機能には問題ございません。これによる返品等の対応はできません。
26. 製品の表面状態により製品表面に光沢（テカリ）が発生する事がございますが製品機能には問題ございません。これによる返品等の対応はできません。
27. 製品の色調は、成形ロットにより若干の違いが発生する事がございます。これによる返品等の対応はできません。
28. まれに製品の表面に小さな黒もしくはその他の色の点が混じることがございますが、製品機能には問題ございません。これによる返品等の対応はできません。
29. 薬品・特殊液（洗剤・石鹸を含む）等が製品に付着する条件では、物性劣化による強度低下を引き起こしますのでご使用をおやめください。直接的な付着は避けると共に、樹脂製品と合わせて使用する他部材にも薬品や特殊液等が付着しないようしてください。
30. 当社バックル関連製品につきまして環境負荷物質の非含有確認が必要な場合には、当社にお問い合わせください。
31. 材料の組み合わせにより、製品同士のこすれ音が発生する場合があります。製品機能には問題ございません。これによる返品等の対応はできません。
32. 軟質材を使用した製品については、ご使用時にコードや他部品と擦れて表面が磨耗する場合があります。ご検討の際には実際の使用部位、使用方法で十分に機能をご確認ください。
33. ナイロン（PA6・PA66）製品は空気中の湿度や温度により固さが変化し、場合によっては耐衝撃性が落ちます。温度や湿度の変化を最小限にとどめるようご注意ください。
34. 金属アレルギーの方は金属バックルが直接肌に触れないようにご注意ください。
35. 樹脂バネを用いたコードロックは、材料特性上、徐々にバネ機能が低下いたします。
36. 急激なバネ機能低下（コード保持力の減少）を起こす可能性がございます。
よって次の様な条件および状態下では使用しないでください。
- コードロックのボタン（操作部）に過度に大きな荷重・負荷がかかる状態での使用
- ボタン操作ストロークが殆ど無くなる様な太いコードや多くのコードやテープを通した状態 での使用
- コードを通した状況で、長時間もしくは高温下での使用
- コードにテンション（引っ張り力）がかかり続ける状態での使用

37. 製品を直接的に縫い付けて固定することができるのは、※縫製タブ（縫製用フランジ、縫製しろ）がついた縫製専用製品に対してのみ可能です。それ以外の製品を縫製した場合の割れ等の破損、強度低下などが発生します。この不具合については一切の責任を負いません。
38. 縫製代がついた製品取り付けの際、縫製代の上で返し縫いは避け、一直線で縫製してください。また、縫製方法、環境によって取付け強度が異なります。
39. ご使用にあたってはお客様の縫製機器にて実際の使用部位、使用方法で十分に機能をご確認ください。

制定日 2016 年 4 月 19 日

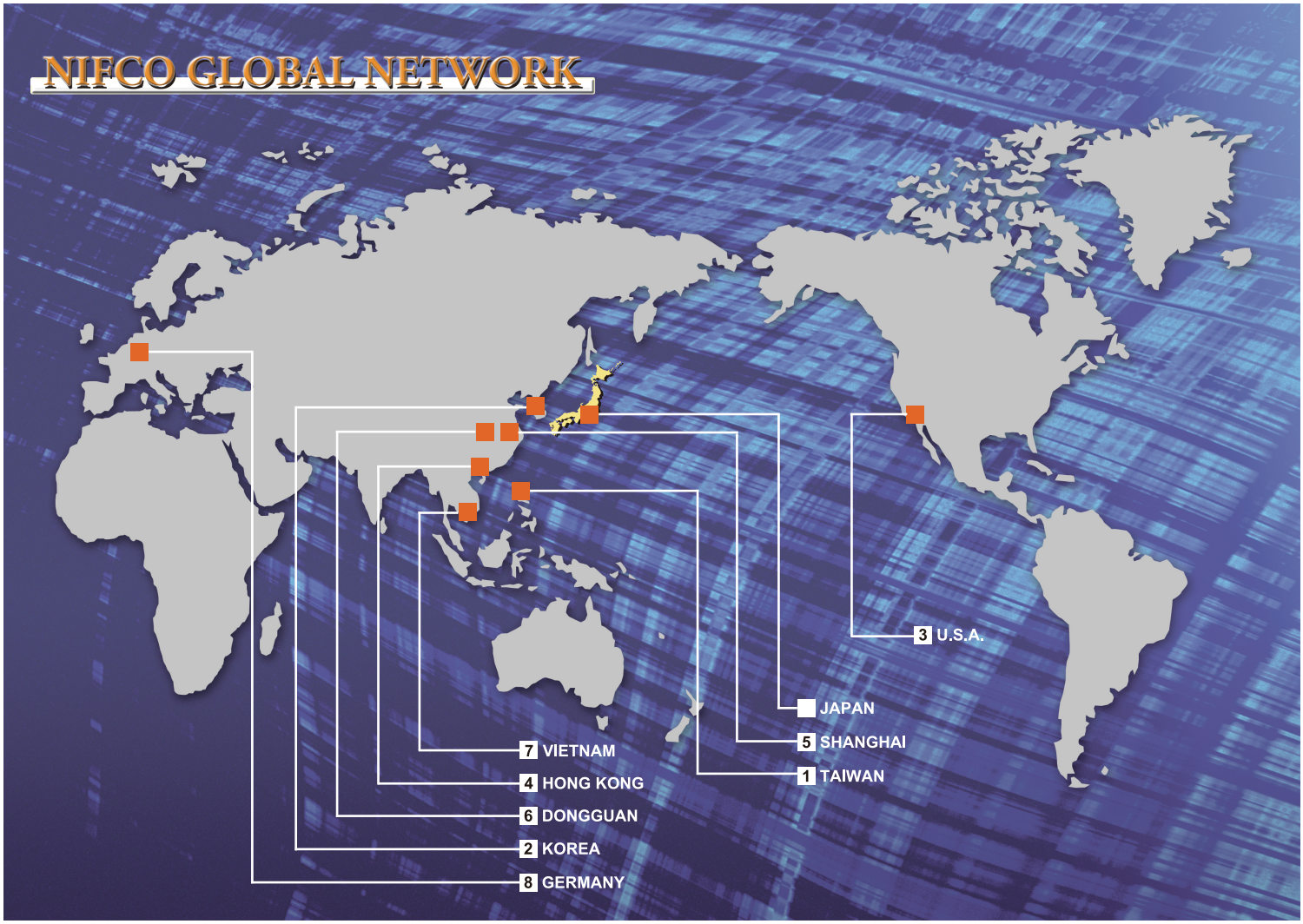

株式会社 ニフコ

バックル営業課（本社）
〒239-8560
神奈川県横須賀市光の丘 5-3
TEL. 046 (839) 0282

バックル営業課（大阪）
〒564-0063
吹田市江坂町 1-10-1
ニフコ大阪ビル
TEL. 06 (6386) 3634

NIFCO Inc.

Buckle Div. (Head Office)
5-3 Hikarinooka, Yokosuka-shi,
Kanagawa Prefecture,
239-8560 Japan

Buckle Div. (Osaka)
Nifco-Osaka Building 1-10-1,
Esaka-cho, Suita-shi,
Osaka Prefecture,
564-0063 Japan

▶グローバル ネットワーク

1	Nifco Taiwan Corporation	TAIWAN
2	Nifco Korea Inc.	KOREA
3	NAM Buckle Sales Office	U.S.A.
4	Nifco (HK) Limited	HONG KONG
5	Shanghai Nifco Plastic Manufacturer Co.,Ltd.	CHINA
6	Tifco (Dongguan) Co.,Ltd.	CHINA
7	Nifco Vietnam Ltd.	VIETNAM
8	Nifco Deutschland GmbH	GERMANY

▶ニフコ環境基本方針

当社は地球環境保全が、人類共通の最重要課題の一つであることを認識し、
事業活動のあらゆる面で環境保全に取り組みます。
樹脂成形品などの製造・販売、これにかかわる全ての事業活動において、
環境に与える影響の軽減を図るシステムを構築し、維持します。